Посевной календарь картофелевода с. 11

ежемесячное издание

# Огородник

2'2011

ФЕВРАЛЬ 2011

## Картофель на фоне календулы

## ПЕРЕЧЕНЬ ПЕСТИЦИДОВ И АГРОХИМИКАТОВ

## Здоровье сенполии

## Алыча в вашем саду

## Провожаем зиму с блинами

# Кролик вас не подведёт

Скан APN

# ОГОРОДНИК

**Февраль'2011 (176)**

**Иллюстрированное ежемесячное издание для садоводов, огородников и цветоводов**

**УЧРЕДИТЕЛЬ**
ООО "Юнивест Медиа"
Свидетельство КВ №13215-2099ПР
Зарегистрирован 22.10.2007 г.
Основан в июле 1996 г.

**ИЗДАТЕЛЬ**
Юнівест Медіа
Генеральный директор
АЛЕКСЕЙ АРОНОВ

**РЕДАКЦИЯ**
ОЛЬГА КИРИЧИШИНА
(главный редактор)
ЛАРИСА ЕФРЕМЕНКО,
ТАТЬЯНА ДРАГАНОВА
(редакторы отделов)
АЛЛА ПЕКУР,
ЕФРОСИНИЯ ШУЛЫК
(литературные редакторы)
ИВАН АНДРИЙЧУК
(дизайнер)
ГЕННАДИЙ МАРИЧЕВ
(фотограф)
АЛЕКСАНДРА ДЯГИЛЕВА
(оператор компьютерного набора)

**АДРЕС ИЗДАТЕЛЯ И РЕДАКЦИИ**
01601 Киев, ул. Тургеневская, 38.
Тел. (44) 494-09-06
e-mail: ogorodnik@univest-media.com
www.ogorodnik.com

**ДЕПАРТАМЕНТ РЕКЛАМЫ**
Ирина МИРОНЧУК
(руководитель направления)
Оксана БЕЛЯВСКАЯ
(менеджер)
Тел.: (44) 499-97-62
e-mail: og.reklama@univest-media.com

**УПРАВЛЕНИЕ ПРОИЗВОДСТВОМ**
Владимир ЯКОВИНА

**ОТДЕЛ РЕАЛИЗАЦИИ**
Павел ПОЛЮХОВИЧ (начальник отдела)
Тел.: (44) 499-97-68
e-mail: realise@univest-media.com
Подписано в печать 20.01.11 г.
Усл. печ. л. 5,25
Тираж 141 000 экз.
Зак. № 181/03381

Univest Print
Печать типографии "Юнивест Принт"
01054, Киев, ул. Дмитриевская, 44-Б
тел. (044) 494-09-03
www.univest-print.com

**Подписка**
**принимается во всех почтовых отделениях Украины**
**ПОДПИСНОЙ ИНДЕКС**
**74629**
**ЖУРНАЛ С ТЕМАТИЧЕСКИМ ПРИЛОЖЕНИЕМ —**
**22457**
**В каталоге Роспечать**
**18441**



Макеты, разработанные "Юнивест Медиа", охраняются авторским правом.
Редакция не всегда разделяет мнение авторов публикаций.
Переписка с читателями только на страницах журнала.
Рукописи не рецензируются и не возвращаются.

**Ответственность за содержание рекламы несет рекламодатель.**

Использование материалов журнала "ОГОРОДНИК" без согласования с редакцией запрещено.

© ООО "Юнивест Медиа", 2011


# В номере:

## Огород 8

**На пороге весны**
Картофель на фоне календулы
**Растильня**
Нужно помочь рассаде выстоять...
Сеянцам будет комфортно
Зрите в корень!
**Альтернатива**
Рассаду в отставку!
**Защита растений**
Отчего чахнет салат

## Сад 26

**Плодовые**
Ее неброская прелесть...
**Наши консультации**
Защита алычи от сливовой плодожорки
**Календарь работ**
Работы в саду в феврале
**Высоковитаминные**
Плодородный каштан
**Виноградарство**
Начало начал

**Агрошкола**
**Перелік пестицидів**

## Дизайн усадьбы 48

**Защита растений**
От печали до радости
**Прибыльное дело**
Вероника — праздник жизни!
Стойкий кореопсис
**Элемент дизайна**
Садовая скамейка

## Подворье 56

**Живность**
Кролики, это не только...
Плодовитые зверьки
Заячий братец
**Птичник**
Птичий дом
Орпингтон привлекательный во всех отношениях
**Грибы**
Там, где цветы не растут

## Домострой 64

**Прелести сезона**
Предвкушение праздника
**Заодно с природой**
Позаботимся о птицах
**Традиции**
Масленица без блинов, что весна без солнца
**Мастерская**
Оформляем колодец
**Бюро добрых услуг**

Скан APN

# Картофель на фоне календулы

**Скоро наступит весна и озадачит нас приятными хлопотами. Первым делом всегда обращаем внимание на главную культуру — картофель, и начинаем готовить его к посадке.**

**Сегодня даже дачник, имеющий небольшой участок земли, старается посадить хотя бы маленькую грядочку картошки. В нынешней ситуации многим даже пришлось срочно перепланировать цветник, чтобы втиснуть туда хоть пару рядков картошки. Времена, знаете ли, такие, что и для гречихи местечко в огороде нужно будет искать...**

**А что касается картофеля, то его роль в нашей жизни действительно трудно переоценить. Не зря всегда говорили: «Картошка своя. Тем и живем».**

Выращивая картофель из года в год, каждый огородник использует свои методы и технологии, испытанные на своем участке. У нас тоже есть своя отработанная технология. Кстати, некоторые полезные практические советы почерпнули из журнала «Огородник», и это позволило модернизировать нашу агротехнику.

Применяя те или иные агроприемы, направленные на повышение плодородия почвы, мы пришли к выводу, что самый эффективный способ — выращивание зеленых растений на сидераты. В начале августа высеваем на сидерат **календулу лекарственную.** Это растение содержит эфирные масла, фитонциды, дубильные вещества, много макро- и микроэлементов. Насыщенные полезными веществами молодые зеленые побеги вместе с корневой системой при переработке уходят в почву и под воздействием влаги и тепла, смешиваясь с землей, разлагаются и образуют хорошую питательную среду. Перепревшая ботва (листья и стебли), плотно прилегающая к земле, перерабатывается микроорганизмами и червями и структурируется в гумус, обогащенный азотом, фосфором, калием и другими элементами.

После появления всходов (середина августа) календула активно формирует зеленую массу. Не бойтесь, в этот период короткой вегетации ни цветков, ни тем более плодов, она не даст. К началу или середине сентября вырастает прекрасный зеленый ковер высотой 15—25 см. Теперь этот участок необходимо продисковать или посечь зеленую массу на части (можно использовать лопату, тяпку). Измельченный сидерат, покрывающий площадь, должен хорошо уплотниться и хотя бы пару раз увлажниться дождем. Через 3—4 недели полуразложившуюся

Скан APN

ботву календулы прикапываем или припахиваем на глубину 25—32 см. Смешавшись с землей, она превращается в плодородную массу.

На сидераты под картофель можно высевать и другие не менее ценные по своему органическому составу растения — горчицу, чину, нут, однолетние люпины, горох, донник белый и лекарственный. В качестве сидерата можно также использовать скошенную зелень выросших за пределами участка окопника лекарственного, пустырника пятилопастного, дикой редьки и многие другие (вносить в почву в измельченном виде).

## ПОДГОТОВКА ПОСАДОЧНОГО МАТЕРИАЛА

Картофель выращиваем много лет. У нас есть несколько превосходных сортов, но одному из них отдаем особое предпочтение. Почетное первое место и на грядке, и в меню занимает Пролисок (в народе его называют сорокадневка). Для нас этот сорт уникален, потому что обладает отличными вкусовыми качествами, устойчив к любым капризам погоды, не вырождается и каждый год радует хорошими урожаями. Сорт старый, выведен еще в советские годы нашими учеными, но надежный.

Из множества других сортов (старых и новых, отечественной и зарубежной селекции) нам удалось подобрать самые продуктивные для выращивания на нашем участке — **Белларoза, Винета, Астерикс, Свитанок киевский, Овация, Санте** и др.

Подготовка посадочного материала — это всегда ответственная работа, требующая строгого выполнения некоторых простых приемов:

- Отбор здоровых репродуктивных клубней (внешне — без гнили и без механических повреждений).
- Калибровка клубней — выравнивание по размеру (это обеспечит дружные всходы и одновременное созревание).
- Проращивание клубней (ускорит появление всходов и созревание).
- Яровизация клубней.

За 2—3 недели до посадки семенной картофель аккуратно укладываем в сухие деревянные ящики (равномерно в 2—3 слоя), выносим их в защищенное от холода место (сарай, навес). Ящики ставим один на один и прикрываем каким-нибудь теплым материалом (старое покрывало или одеяло). Таким образом обеспечиваем защиту от холода. По истечении некоторого времени, если температура повышается (в дневные часы), ящики с клубнями раскрываем. Один раз в 3—4 дня меняем их местами (верхние — вниз, нижние — наверх), чтобы клубни прогревались равномерно. Через неделю появляются ростки. Главное, следить, чтобы они не переросли, и к моменту посадки их длина не превышала 3—4 см. Пророщенные клубни развиваются и созревают на 15—20 дней раньше, чем непроращенные. Кстати, в темноте ростки появляются на 5—7 дней раньше, чем на свету.

Чтобы получить ранний урожай молодого картофеля, проводим предпосевную яровизацию. Семенные клубни прогреваем и проращиваем в светлом теплом помещении (температура 14—16 °С) в течение 30—40 дней, чтобы картофель дал короткие окрашенные ростки. Клубни раскладываем в 2—3 слоя на полу (можно в мелких ящиках) в отапливаемых, освещенных и хорошо вентилируемых помещениях. Чтобы клубни равномерно и дружно прорастали, переворачиваем их каждые 6—8 дней. Благодаря свету проращивание проходит хорошо: ростки получаются крепкие, толстые и упругие, выдерживают давление земляной глыбы при посадке картофеля.

## ПОСАДКА КАРТОФЕЛЯ

Картофель — растение умеренного климата. Любит богатые почвы, хорошо отзывается на органические удобрения (перепревший навоз, сидерат, компостный субстрат), требует много солнечного света и тепла. Не выносит заморозков. Поэтому у нас оптимальные сроки посадки наступают в апреле, когда почва прогреется до 5—8 °С. Глубина заделки клубней 8—12 см, в зависимости от высоты будущего гребня.

Существует несколько способов посадки картофеля: в борозды, под лопату, в заранее нарезанные гребни и на

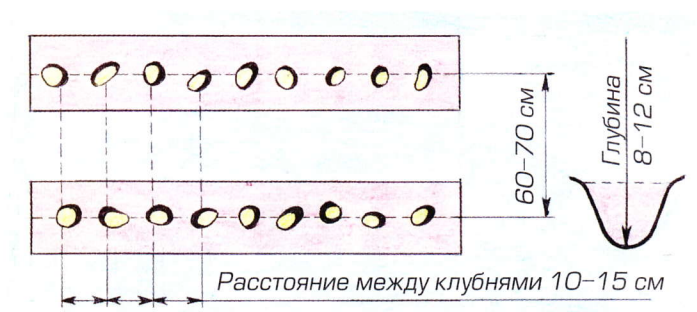

*Схема посадки, укладка клубней в траншею*

грядах. В борозды, закрытые землей, без создания гребней клубни обычно высаживают на участках, где возвратные заморозки маловероятны. При этом гребни формируют не при посадке, а во время одного-двух окучиваний растений. Этот способ вполне приемлем для каждого огородника (почва должна быть поддатливой в обработке).

Скан APN

Від мережі магазинів
АГРОМАГ
СЕТЬ МАГАЗИНОВ
найкращі оптимальні пропозиції.
Те, що потрібно в першу чергу!
КАСЕТИ ДЛЯ САДЖАНЦІВ
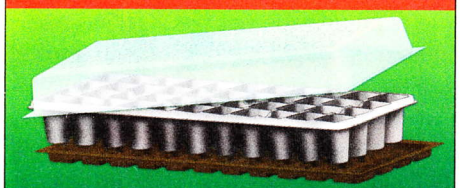
Зручні у використанні завдяки піддону для утримання вологи
МікроДОБРИВО

Застосовують для замочування насіння, цибулин та обприскування рослин. Отримуємо багатий врожай.
САДОВИЙ ВАР "ЖИВИЦЯ"

Застосовують під час обрізання дерев
RembeK®
ПРИМАНКА, ГОТОВА ДО ЗАСТОСУВАННЯ!!!
Для боротьби з ведмедкою у теплицях, парниках та у відкритому грунті
А ТАКОЖ УВЕСЬ СПЕКТР ЗАСОБІВ ЗАХИСТУ РОСЛИН, ДОБРИВА, НАСІННЯ ТА БАГАТО ІНШОГО.
Оптові продажі: 050 323 63 55, 050 300 04 45, 050 607 07 97, 057 757 20 13, 050 325 04 33
www.rembek.ua
e-mail: irina_agromag@mail.ru
Ліцензія АБ 216698

Мы практикуем свой, годами отработанный, способ посадки. С помощью натянутого шнура или маркера размечаем будущие ряды. Картофелесажалкой или лопатой копаем сплошную траншею-борозду глубиной 8—10 см. Равномерно укладываем клубни на расстоянии 10—15 см друг от друга ростками вверх. Перед этим в траншею-борозду высыпаем тщательно перемешанную с землей органическую смесь (1 ч. золы и 2 ч. перепревшего навоза или компоста). На 1 м длины борозды вносим 1,0—1,5 кг органики. Как только уложили картофель, копаем следующую траншею-борозду, намеченную маркером или тяпкой. Землей из следующей траншеи засыпаем предыдущую, в которую уложены семена, и так — ряд за рядом. Расстояние между рядами не менее 60—70 см.

## УХОД ЗА ПОСАДКАМИ

Уход за высаженным картофелем традиционный: рыхление почвы, уничтожение сорняков, обеспечение растениям воздушного и водного режима, и, конечно же, защита от болезней и вредителей.

Площадь, на которой посажен картофель, тщательно обрабатываем вручную с помощью тяпки или мотыги либо мотокультиватором. Когда растения достигнут 10—12 см в высоту, проводим первое окучивание. Лучше это делать после дождя или полива, так как сырая земля хорошо прилипает к столонам и дает возможность растению образовать и нарастить новые клубни. Кроме того, для формирования клубней необходимы хорошая аэрация почвы (поддержка ее в рыхлом состоянии), влага и тепло. За вегетационный период полив проводим 2—3 раза.

Второй раз окучиваем при высоте растений 18—25 см. В итоге получается оптимальная высота гребня 20—25 см. После окучивания растения быстро смыкаются в междурядьях. На этом обработку почвы прекращаем и переходим к защите растений картофеля.

## ЗАЩИТА ОТ БОЛЕЗНЕЙ И ВРЕДИТЕЛЕЙ

Известно, что картофель нельзя выращивать на одном и том же месте более двух лет. Желательно менять участок каждый год (растения меньше поражаются колорадским жуком, повышается их урожайность). А мы стараемся высевать картофель на участке, где он не выращивался 4—6 лет.

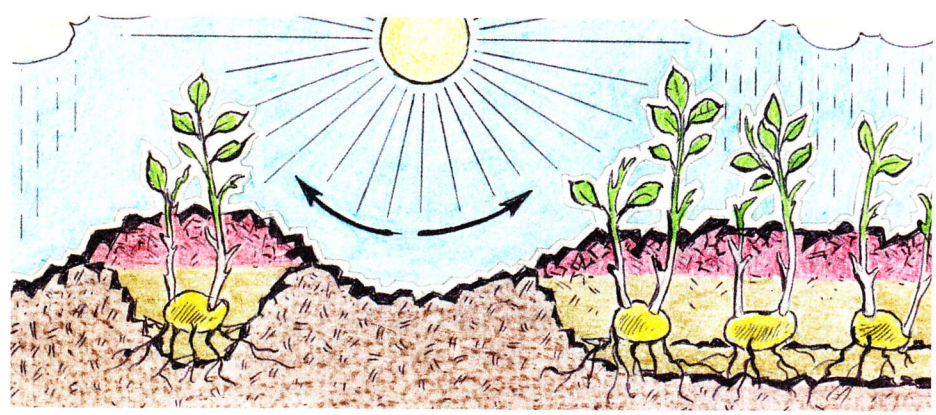

а

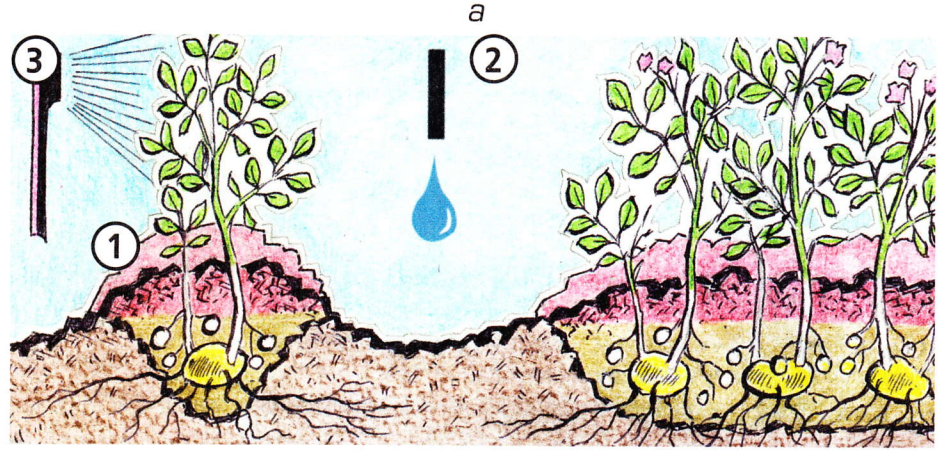


б

*Уход за посадками картофеля: а — первое окучивание: удаление сорняков; б — второе окучивание (1); полив (2); защита растений от болезней и вредителей (3)*



Скан APN

Растения картофеля могут поражаться болезнями, что ведет к значительному снижению урожайности. Для защиты растений от болезней **(фитофтороз, альтернариоз, макроспориоз, парша, нематода)** применяем в основном безвредные методы борьбы с болезнями картофеля (один из них — обеззараживание почвы с помощью календулы лекарственной) и лишь в крайнем случае обрабатываем посевы (за исключением ранних сортов) химическими препаратами.

Основной вред посевам картофеля наносит колорадский жук. Он очень плодовит и прожорлив, каждая самка может отложить от 400 до 3000 яиц. И если не вести активную борьбу с вредителем, посадки могут быть уничтожены за несколько дней. Первый раз участок опрыскиваем во время массового выхода жука из почвы (желательно до цветения растений). Вторую обработку проводим после появления личинок. Опрыскивание повторяем при массовом появлении молодых жуков. Ранний картофель, у которого короткий вегетационный период, обрабатываем не более двух раз.

Для уничтожения колорадского жука используем только проверенные инсектициды **(актара, актеллик, банкол, децис, конфидор** и др.). Чтобы избежать привыкания вредителя к инсектициду, препараты стараемся чередовать. Обработки проводим в утренние или вечерние часы при соответствующих погодных условиях (оптимальная температура воздуха, отсутствие ветра). Опрыскиваем тщательно, следим, чтобы струя раствора охватывала все растение, попадала в середину куста и на нижнюю часть листьев. Спешка здесь неуместна, ибо чем качественней обработки, тем выше их эффективность.

Колорадский жук обладает хорошим обонянием и прекрасно различает запахи. Календула лекарственная превосходно блокирует запах картофеля и не позволяет вредителю даже приближаться к посадкам. Чтобы создать колорадскому жуку препятствия и защитить будущий урожай, вместе с картофелем, чередуя ряды, высеваем календулу (1 ряд картофеля, 1 ряд календулы). По периметру участка тоже высеваем это лекарственное растение. На протяжении всей вегетации календула и картофель развиваются равномерно, не угнетая друг друга. Их союз всегда благотворно сказывается на урожае. Главная задача — получить здоровые клубни с минимальными потерями. А уборка картофеля для нас — это всегда праздник, особенно если урожай удался на славу.

*Олег ТАБАНЮК, Неля ПАТРИХАЛКО,*
*огородники-любители,*
*с. Теофиловка, Бершадский р-н,*
*Винницкая обл., 24433.*
*Тел.: (04352) 4-75-48,*
*моб. (097) 446-89-31.*

В РИТМЕ ЛУННЫХ ФАЗ

# Календарь картофелевода-2011

Опыт и многолетние наблюдения подсказывают, что все решающие этапы в жизни картофеля (начало прогревания, начало влажного проращивания, высадка в землю и т. д.) желательно ориентировать по лунному календарю. Например, процессу клубнеобразования способствует убывающая Луна, находящаяся в знаках Тельца и Козерога (допустимо в знаках Скорпиона и Рыб).

Учитывая рекомендации лунного календаря, особенности данной климатической зоны, нужно наметить предполагаемую дату посадки картофеля и, исходя из нее и своих планов, определить сроки проращивания клубней. В зависимости от особенностей сорта и условий проращивание может длиться от 20 до 45 дней. Следует учесть, что оптимальный срок проращивания — 30 дней при температуре 12—15 °С. При температуре ниже 10 °С процесс идет очень медленно, а при температуре выше 20 °С из-за большой влагопотери начинается подвяливание клубней. Далее, если предполагается резка клубней перед посадкой, необходимо зарезервировать не менее 3 дней для их просушивания, а если планируется влажное доращивание клубней или их долей, следует добавить еще 7—10 дней. Рассчитанная таким образом дата начала проращивания также уточняется по лунному календарю.

| Начало проращивания клубней | Предполагаемая дата посадки | | |
|---|---|---|---|
| | при обычном проращивании | при резке клубней | при влажном проращивании |
| ***Март:*** **8 (после 19:53), 9, 10,** 13 (после 16:34), 14, 15 (до 12:06), 18 | ***Апрель:*** 2 (после 14:17), 20 (после 09:51), 21 (до 19:58), **22 (после 13:25), 23,** 30 | ***Апрель:*** **2 (после 14:17), 20 (после 09:51), 21 (до 19:58), 22 (после 13:25), 23, 30** | ***Апрель:*** **2 (после 14:17), 19, 20 (после 09:51), 21 (до 19:58), 22 (после 13:25), 23, 30** |
| ***Апрель:*** **5,** 10, 11 (до 15:06), 14 (после 09:41), 15 | ***Май:*** 1 (до 18:21), 18, 19 (до 17:19), **20, 21,** 27, 28, 29 (до 13:29), **29 (после 16:03), 30, 31 (до 18:38)** | ***Май:*** **1 (до 18:21), 18, 19 (до 17:19), 20, 21, 27, 28, 29 (до 13:29), 29 (после 16:03), 30, 31 (до 18:38)** | ***Май:*** **1 (до 18:21), 18, 19 (до 17:19), 20, 21, 27, 28, 29 (до 13:29), 29 (после 16:03), 30, 31 (до 18:38)** |
| Высадка клубней, их долей, рассады, отводков, деление куста, укоренение ростков и побегов | ***Март:*** 22, 23, 24, 25, **26, 27**<br>***Апрель:*** 2 (после 14:17), 19, 20 (после 09:51), 21 (до 19:58), **22 (после 13:25), 23,** 30<br>***Май:*** 1 (до 18:21), **2 (после 08:59),** 18,19 (до 17:19), **20, 21,** 27, 28, 29 (до 13:29), **29 (после 16:03), 30, 31 (до 18:38)** | | |

Скан APN

# Сорти картоплі «КВС» для всієї України

**Досвід провідних європейських країн свідчить, що високопродуктивне картоплярство базується на впровадженні у виробництво нових перспективних сортів високих репродукцій, застосуванні передових технологій, сучасних машин і обладнання для вирощування, переробки та зберігання картоплі.**

Картопля є однією з найприбутковіших сільськогосподарських культур. У порівнянні з іншими культурами 1 га картоплі дає прибуток у 3,5—5,0 разів вищий.

Загальновідомо, що врожаї картоплі підвищуються на 20—25% за рахунок використання високоякісного насіння нових сортів.

Окрім того, існує таке явище, як пластичність сорту. Пластичність — це реакція сорту картоплі на зміну умов середовища, яка проявляється у фенотипічній мінливості тих чи інших ознак. До екологічно пластичних належать ті сорти, які завдяки високій урожайності та якісним показникам набули широкого розповсюдження в різних ґрунтово-кліматичних зонах.

Не всі сорти однаково реагують на зміну клімату: одні з них демонструють високі показники урожайності та господарсько-цінні властивості протягом тривалого часу репродукування, а в інших — ці показники швидко втрачаються.

У 2010 р. до Державного реєстру сортів рослин України занесено 143 сорти картоплі, з них 78 сортів української та 65 — зарубіжної селекції. Товаровиробникам надзвичайно важко зорієнтуватися у такому розмаїтті і вибрати найоптимальніший з них відповідно до напрямку використання.

Без організації належного рівня насінництва і без отримання насіння високої якості життєвий цикл сорту у виробництві обмежується 1,5 —2 роками. Тому кошти та зусилля, затрачені на створення сорту (в межах 350—400 тис. грн протягом 13—15 років селекційно-дослідницьких робіт), не дають очікуваної віддачі. Лише близько 7 % витрачених коштів відшкодовується протягом ліцензованого використання сорту картоплі у виробництві.

**Тож, обираючи сорт, варто надавати перевагу сортам, перевіреним роками і практикою, у тій чи іншій зоні. Отже, ми ставимо собі за мету допомогти товаровиробникам у виборі сорту відповідно до призначення та показати результати вирощування сортів "КВС—Україна" — Альвара, Рікеа, Бернадетте — в різних зонах України в умовах надзвичайно екстремального 2010 року.**

Для картоплі як культури, що вегетативно розмножується, характерним є те, що при довготривалому беззмінному використанні насіннєвого матеріалу спостерігається прогресуюче з роками зниження врожаю.

Існує кілька пояснень причин цього явища: старіння (старіє не окрема рослина, а все насіння даного сорту), накопичення токсинів (токсичні речовини нагромаджуються у бульбах під час їх формування при високих температурах), екологічне виродження (причиною є винятково несприятливі умови, що створюються при вирощуванні цієї культури: невідповідність температурного і поживного режимів та інших екологічних факторів, що призводять до глибоких патологічних змін), вірусоло-гічне виродження (картоплю уражують близько 30 різноманітних вірусів, мікоплазм, а також віроїд веретеноподібності бульб).

**Щоб запобігти цим негативним явищам, необхідно регулярно проводити сортооновлення та сортозаміну. Сортооновлення — це заміна на виробничих насадженнях нижчих репродукцій вищими в межах одного й того ж сорту. Сортозаміна — це повна заміна на виробничих насадженнях одного зареєстрованого сорту іншим.**

Як правило, нові реєстровані сорти істотно перевищують за врожайністю старі. Прикладом може стати сорт Альвара, який має високу стійкість до вірусів і відповідно до виродження. В даний час в окремих господарствах півдня України вирощується 5—6-та репродукція сорту і дає можливість отримати пристойну врожайність.

Вирощуючи картоплю в господарстві, слід мати по кілька сортів різних груп стиглості, що забезпечить високі та стабільні врожаї за будь-яких агрокліматичних умов. Отже, використовуючи високоврожайні адаптовані сорти та дотримуючись агротехнічних вимог, щорічно можна отримувати високі та стабільні врожаї бульб картоплі.

Сорти екстенсивного типу забезпечують урожайність 150—200 ц/га. Потенційна врожайність сортів інтенсивного типу — 500—800 ц/га. Проте ці сорти надзвичайно вимогливі до агрофону та культури землеробства.

Хочеться звернути увагу на окремі інтенсивні сорти картоплі, що їх пропонує компанія "КВС — Україна". Це середньоранній універсальний сорт **Альвара,** бульби з червоною гладенькою шкіркою, ранній сорт **Рікеа**, бульби з жовтою шкіркою та середньоранній сорт **Бернадетте**, бульби з жовтою гладенькою шкіркою. Сорт Рікеа дуже добре показав себе в умовах краплинного зрошення, що було зафіксовано в одному з господарств Кіровоградської області.

Агрокліматичні умови основних регіонів, в яких вирощувались сорти картоплі, характеризуються різними за складом і родючістю грунтів, кількістю і рівномірністю розподілення опадів за вегетаційний період, сумою ефективних температур і іншими факторами. Ці особливості значною мірою зумовлювали ступінь ризику вирощування і рівень урожайності картоплі. Так, на важких за механічним складом грунтах добре себе зарекомендували сорти Альвара і Рікеа, а на легких — сорт Бернадетте.

На правах рекламы



Скан APN

Кліматичні умови 2010 р. характеризувались наступним чином: південь України був надзвичайно перезволоженим, з температурою від 18 °С до 30 °С, з епіфітотійним розвитком такої небезпечної хвороби картоплі, як фітофтороз, та інших бактеріальних хвороб.

**В цих умовах показали свою підвищену і високу стійкість порівняно з іншими сортами — Альвара і Рікеа.** Наприклад, сорт Альвара має високу стійкість до гнилей, в умовах перезволоження інтенсивно відкриває продихи бульби, що сприяє диханню і подовженому періоду стійкості. Умови півночі України були абсолютно протилежними — з надзвичайно високою температурою та відсутністю опадів, тому дали змогу оцінити потенціал цих сортів. Так, гідротермічний коефіцієнт становив для умов Бородянської ДСС в квітні та травні від 2,6 до 1,2, що вказує на дуже сильно зволожену погоду та 0,6 і 0,7 в червні і липні, що відповідає посушливій та помірно посушливій погоді. Для Волинського інституту АПВ клімат характеризувався від дуже вологого до вологого. В цих кліматичних умовах високу продуктивність показав посухостійкий сорт Бернадетте. Особливістю сорту Бернадетте є делікатність у підході до зрошення, при його вирощуванні треба не допускати перерви в зволоженні грунту.

**Оцінюючи результати екологічного випробування в умовах надзвичайно стресового 2010 р., можна сказати, що сорти Альвара, Рікеа і Барнадетте показали свою високу пластичність і продуктивність у різних грунтово-кліматичних умовах.**

*(З повною версією статті можна ознайомитися на сайті www.kws.com)*

**Результати вирощування сортів картоплі "КВС-Україна", 2010 р.**

| Зона | Господарство | Основні показники грунту | | Урожайність сорту, ц/га | | |
|---|---|---|---|---|---|---|
| | | тип ґрунту | механічний склад | Альвара | Рікеа | Бернадетте |
| Полісся | ПСГП "Світанок" (Рівненська обл.) | Дерново-підзолистий | піщаний | 256,2 | 255,2 | 342,9 |
| | Чернігівська молочна компанія (Чернігівська обл.) | | | 290 | 350 | 260 |
| | Волинський інститут АПВ (Волинська обл.) | | супіщаний | 365 | 391 | 410 |
| | Бородянська ДСС (Київська обл.) | | | 195 | 167 | 205 |
| Степ | СФГ "Таврія-Скіф" (Запорізька обл.) | Чорнозем | важко суглинистий | 215 | 200 | 185 |
| | Зерновик (Кіровоградська обл.) | | | 197 | 200 | 200 |
| Лісостеп | "Август" (Вінницька обл.) | | | 400 | 390 | 380 |
| | Картопля Полтавщини (Полтавська обл.) | | | 170 | 200 | 180 |


# ПРОПОЗИЦІЯ ВІД КОМПАНІЇ КВС-УКРАЇНА

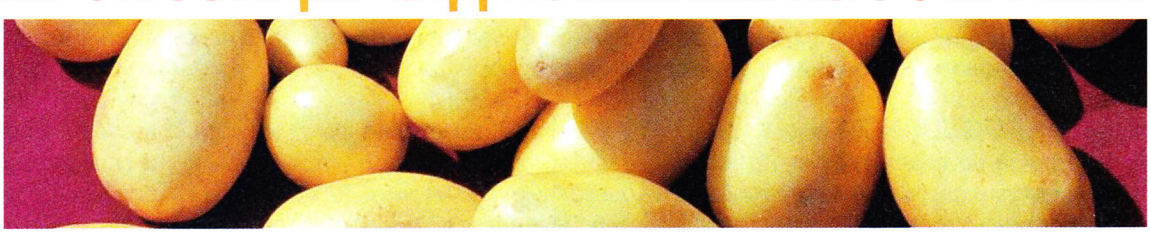

## ЯКІСНА НАСІННЄВА КАРТОПЛЯ НІМЕЦЬКИХ ТА ГОЛЛАНДСЬКИХ СОРТІВ

**БЕРНАДЕТТЕ**

Середньоранній високопродуктивний жовтобульбовий салатний сорт з надзвичайно гладенькою шкіркою і поверхневими вічками, високими смаковими якостями, чудово придатний для запікання, стійкий до посухи, механічних пошкоджень та до комплексу хвороб: картопляної нематоди, чорної ніжки, парші звичайної та фітофторозу

**АЛЬВАРА**

Середньоранній червонобульбовий нематодостійкий пластичний високоврожайний сорт столового призначення з приємним смаком та високою стійкістю до виродження, ризоктоніозу, парші та фітофторозу, придатний для вирощування на важких грунтах та тривалого зберігання

**ПІККОЛО СТАР**

Середньоранній багатобульбовий столовий сорт з бульбами середнього розміру, гладенькою жовтою шкіркою, чудово придатний для приготування та запікання, стійкий до механічних пошкоджень, картопляної нематоди та вірусних хвороб

**ЛАБАДІЯ**

Ранній врожайний великобульбовий столовий сорт з гладенькою жовтою шкіркою, прекрасними смаковими властивостями, стійкий до стресових умов вирощування та картопляної нематоди

**СІМПЛІ РЕД**

Середньопізній високоврожайний велико- та багатобульбовий столовий сорт з надзвичайно гладенькою червоною шкіркою і поверхневими вічками, стійкий до виродження, стресових умов вирощування, парші звичайної і картопляної нематоди

**РАМОС**

Середньоранній високоврожайний великобульбовий столовий сорт, прекрасно зберігається, має високі смакові якості, придатний для переробки на картоплю фрі, не розварюється, стійкий до механічних пошкоджень, вірусних захворювань, картопляної нематоди

**РІКЕА**

Ранній жовтобульбовий столовий сорт, прекрасно зберігається, має високі смакові якості, придатний для вирощування на різних типах грунту, стійкий до багатьох хвороб: картопляної нематоди, ризоктоніозу, парші звичайної

з питань придбання насіннєвої картоплі телефонуйте за номером:

**0-800-50-50-01**

телефонувати з 8:00 до 20:00

дзвінки зі стаціонарних телефонів мережі Укртелеком безкоштовні

KWS

Сіємо майбутнє з 1856 року


Скан APN

# Нужно помочь рассаде выстоять...

## Способы эффективной биологической защиты рассады овощных культур

**Выращивание овощных растений рассадным способом дает хороший хозяйственный эффект — сокращает затраты, позволяет получить крепкие растения, дающие хороший урожай! Почему? Ответ простой — чем мельче семена и слабее ростки, тем больше опасностей подстерегает их с момента прорастания до стадии молодого растения. Сильная (здоровая и хорошо развитая) рассада менее подвержена грибным и бактериальным заболеваниям, погодным условиям, позволяет получать более ранние урожаи. В чем же заключаются особенности выращивания здоровой рассады?**

### БОЛЕЗНИ СЕЯНЦЕВ

Уход за рассадой требует не только физических усилий, но и глубоких знаний, поскольку практически все огородные культуры подвержены различным заболеваниям.

Так, рассада томата, перца и баклажана часто поражается такими болезнями, как **фитофтороз, альтернариоз (ранняя сухая пятнистость), бурая пятнистость (кладоспориоз), фузариозное увядание, черная ножка, вертициллезное увядание, белая гниль, септориоз (белая пятнистость), антракноз, бактериозы.**

Тыквенные культуры — огурец, кабачок, тыква, дыня, арбуз, патиссон — часто поражаются **мучнистой росой, антракнозом, аскохитозом, оливковой пятнистостью, бурой пятнистостью, белой гнилью, корневой гнилью, ложной мучнистой росой, бактериозами.**

Крестоцветные культуры — капуста, редька, репа — поражаются такими болезнями, как **черная ножка, ложная мучнистая роса (пероноспороз), фомоз (сухая гниль), фузариоз, серая гниль, белая гниль, слизистый бактериоз (мокрая гниль), бактериозы.**

Вырастить здоровую рассаду без бактериальных и грибных болезней и в итоге получить высокий и экологически безопасный урожай позволит строгое соблюдение основных агротехнических приемов.

### ГОТОВИМ СЕМЕНА

При покупке семян нужно обратить внимание на дату производства и срок годности. Ведь мы помним, что лучшим посевным материалом являются семена прошлого урожая. Но такие семена, как правило, подвержены грибным и бактериальным болезням. Задача овощевода состоит в том, чтобы устранить условия возникновения и распространения этих болезней и при этом сохранить их всхожесть и энергию прорастания, не применяя ядовитые и химические препараты. Для этого рекомендуется обработать семена биологическими фунгицидами на основе **Псевдобактерина 2** или **Бактофита**. Такими являются биопрепараты с коммерческими названиями **«Захисник овочів»** и **«Овочевий лікар».** Семена замачивают в растворе (10—20 мл на 0,5—1,0 л воды) на 12—24 ч.

### ГОТОВИМ ПОЧВУ ДЛЯ РАССАДЫ

Большое значение для успешного выращивания овощных культур имеет здоровье и уровень питательности почвы. Для ее оздоровления, ускоренного разложения растительных остатков, обеззараживания рекомендуется применять биопрепарат **«Здоровая почва»**. Его применяют, опрыскивая участки с растительными остатками — листьями, соломой, корнями, сухой травой и др. Таким образом, препарат увеличивает содержание органических веществ в почве, улучшает ее структуру и способствует профилактике грибных болезней, в частности корневых гнилей.

Применяют препарат **«Здоровая почва»** в открытом грунте (250 мл на 10 л воды — на 1 сотку) и в защищенном грунте (500 мл на 10 л воды — на 1 сотку). Перед применением препарат следует взболтать, растворить в воде, равномерно опрыскать почву с растительными остатками, перекопать ее, заделывая растительные остатки на глубину 5—16 см, но не глубже, причем период времени между поливом и перекопкой должен быть минимальным.

Очень важно не допускать внесения препарата в жаркую погоду, обработку желательно проводить в вечерние часы, поздней осенью допускается обработка днем в пасмурную погоду при температуре не ниже 5 °С и не выше 32 °С. Для быстрой активации микроорганизмов в почве и повышения эффективности рекомендуется добав-



Скан APN

лять 0,5—1,0 кг аммиачной селитры на 1 сотку. Ее следует вносить перед перекопкой почвы. Раствор следует использовать в день приготовления.

Часто для высадки рассады используют специальную почвенную смесь или заготовляют ее заранее из перегноя, песка и садовой земли. Готовую почву для рассады насыпают в контейнеры, уплотняют, чтобы не оставалось пустот и для обеззараживания проливают препаратом «Здоровая почва», который предотвращает развитие возбудителей грибных болезней.

## ПОЛИВАЕМ РАССАДУ

Первые появившееся росточки следует опрыскивать с помощью пульверизатора, а взрослую рассаду можно поливать через поддон — это стимулирует развитие сильной и более разветвленной корневой системы. Почва в контейнерах с рассадой должна быть всегда влажной, однако застой полностью исключается. Мокрая почва является источником для развития таких болезней, как черная ножка, фузариозное увядание, корневые гнили, слизистый бактериоз и другие. Чтобы их избежать, рекомендуется в раствор для опрыскивания или полива добавить препарат **«Захисник овочів»**, который выполняет, помимо фунгицидной функции, еще и ростстимулирующую, что обеспечивает растению быстрый и хороший старт для дальнейшего роста и развития.

Специалисты также рекомендуют применять этот препарат на овощных грядках в период вегетации для защиты томатов, перца, баклажанов, капусты, лука, зеленных растений и других овощных культур от бактериальных и грибных болезней. Основные достоинства этого фунгицида: многофункциональность, надежность, применение в любой фазе развития растения, отсутствие привыкания у возбудителей болезней, безопасность для окружающей среды. В состав препарата входят бактерии *Pseudomonas auerofaciens*, препарат не имеет срока ожидания.

## ПОДКАРМЛИВАЕМ РАССАДУ

При появлении второй пары настоящих листьев наступает время регулярных подкормок, направленных на укрепление иммунитета растений, их устойчивости к неблагоприятным погодным условиям, химическим стрессам. Поскольку плодородие нашей земли обусловливается количеством гумуса и доступных для растений гуминовых веществ в почве, учеными был разработан природный гуминовый регулятор-стимулятор роста **Оксигумат** с микроэлементами в хелатной форме.

Оксигумат улучшает приживаемость рассады, рост и развитие растений, плодов и корневой системы, является сбалансированным источником для подкормки растения, угнетает возбудителей грибных заболеваний, укрепляет иммунитет растений, их устойчивость к заморозкам, засухе, болезням, химическим стрессам, повышает урожайность на 15%.

К агротехнике выращивания рассады нужно подходить комплексно. Только так можно вырастить сильную рассаду и здоровые продуктивные растения.

*Виталий ЩУКИН*
*консультант по саду и огороду*
*ООО "СХП "Нива"*

Скан APN

# Сеянцам будет комфортно

***Успех выращивания овощных растений зависит в первую очередь от выбора сорта, качественных семян и жизнестойкой рассады. И самыми важными считаются первые дни развития растения. Именно они определяют всю его взрослую жизнь и продуктивность. Это объективный закон природы.***

В качестве емкостей для рассады огородники нередко используют всевозможные стаканчики, пакетики. Плохая привычка! Абсолютно непригодны для этого пакеты, баночки из-под молочнокислых продуктов (кефир, ряженка и т. д.). Молочно-кислые бактерии могут спровоцировать грибные болезни, и рассада погибнет. Новички часто пикируют сеянцы в ящики, полагая, что таким образом сэкономят место. А более опытные огородники знают, что при высадке рассады в открытый грунт из ящика корневая система повреждается, поэтому приживаемость растений ухудшается.

Когда-то были в ходу маленькие горшочки, изготовленные из жесткого материала. Чтобы вынуть из них сеянец, приходилось хорошенько постучать по донышку. При этом почва осыпалась, корень повреждался или обрывался, а потом растения, высаженные на постоянное место, с трудом приживались. Позже стали популярными торфяные горшочки. У них действительно много достоинств, но есть и недостатки: их можно использовать только один раз, поэтому каждый год нужно покупать новые. Накладно! Сегодня на пике популярности — торфяные таблетки. Казалось бы, никаких проблем, одно удовольствие, но удовольствие, увы, не из дешевых. Торфяные таблетки стоят в разы дороже торфяных горшочков, и при этом ими тоже нужно запасаться каждый год.

К счастью, время не стоит на месте. Люди всегда ищут более эффективные решения. Теперь вот изобрели кассеты для рассады. В отличие от предшественников, они имеют существенные преимущества. Кассеты выдерживают многократное использование на протяжении многих лет, позволяют произвести большое количество рассады на небольшой площади. При этом можно создать равные условия для каждого растения, а уход становится легким и удобным. Растения в кассетах не повреждаются при транспортировке, растут и развиваются одинаково. Растения имеют сформированную корневую систему, которая пронизывает весь субстрат. Отверстия в каждой ячейке кассеты для рассады не имеют острых краев, что позволяет сохранить корневую систему растения при извлечении из ячейки. При выращивании рассады в кассетах в несколько раз сокращается расход семян. Растения в кассетах не требуют пикировки и не подвержены болезням. При поливе излишек воды вытекает через отверстие в дне ячейки. При необходимости полив можно осуществлять также через поддон. В случае необходимости кассету можно разрезать на части. И самое главное, жизнеспособность растений увеличивается почти до 100%.

Для удобства существуют кассеты разной величины, с разным количеством ячеек. Таким образом, становится возможным создать для растения наиболее комфортную среду до высадки в открытый грунт. Например, в кассеты с размерами ячеек 68x68x78 мм, 65x65x65 мм можно высевать семена тыквы, дыни, томата, перца; 55x55x65 мм, 43x43x64 мм, 35x34x70 мм, 35x34x60 мм — капусты, огурца, баклажана, цветной капусты. В кассеты с маленькими ячейками (размер 32x32x50 мм, 27x27x55 мм, 40x39x45 мм, 35x34x35 мм) можно высевать сельдерей, лук репчатый, брокколи, лук-порей, салат, а также цветы (петуния, сурфиния, лобелия, иберис, примула и т. д.).

Выращивание рассады в кассетах — самый быстрый и удобный способ подготовки посадочного материала. Растения после пересадки не испытывают стресса, а значит, не теряется драгоценное время на адаптацию корневой системы к новым условиям. Рассада из кассет более жизнеспособна и лучше приживается. Убеждался в этом не раз. Поэтому советую вам для выращивания рассады использовать кассеты. Вы сэкономите деньги, время и получите удовольствие от результата.

*Михаил ЧЕРНЕНКО,*
*огородник-любитель*

Скан APN

# Зрите в корень!

***В производстве овощей, наряду с удобрениями, широко используются стимуляторы корнеобразования, роста и плодоношения, антистрессанты, ретарданты и другие препараты. Чаще всего импортные, дорогие. Безусловно, использование их повышает себестоимость продукции, но не ее качество. Кроме того, минеральные удобрения отрицательно сказываются на микрофлоре почвы, а значит, на ее плодородии.***

Хорошей альтернативой дорогим импортным минеральным удобрениям являются комплексные органо-минеральные удобрения отечественного производства. Одно из них — **"Rost-концентрат".** Это жидкое удобрение выпускают трех видов с разным содержанием NPK для различных фаз вегетации (5.5.5 — стартовая; 15.7.7 — азотная и 5.10.15 — калийная). Удобрение содержит от 12 до 14% гумата калия (в зависимости от формулы), макро- и микроэлементы и используется для фертигации и внекорневых подкормок. Поскольку "Rost-концентрат" — удобрение органического происхождения (гумат калия производят из низинного торфа), он, наряду с другими достоинствами, повышает вкусовые качества плодов, способствует накоплению в них сахаров.

В нашем фермерском хозяйстве «Виталий» (Днепропетровская обл.) на 24 га ежегодно выращиваем овощи — томаты, перец, баклажаны, лук, капусту, корнеплоды — по интенсивной технологии. "Rost-концентрат" применяем уже два года. Рассаду овощей выращиваем сами в пленочных теплицах туннельного типа. Подкармливаем ее "Rost-концентратом" 2—3 раза, затем продолжаем применять его после высадки растений в поле. "Rost-концентрат" в нашем хозяйстве используется для фертигации как альтернатива импортным комплексным удобрениям. Подкормки проводим регулярно, с каждым поливом, в норме 4—6 л/га. Норму внесения препарата регулируем в зависимости от фазы развития растений: в начале вегетации — меньше, в фазу завязывания—налива плодов — больше. При выполнении защитных мероприятий "Rost-концентрат" добавляем в баковую смесь к инсектицидам и фунгицидам (0,2 л на 100 л воды). В такой пропорции действие препарата проявлялось и в виде листовой подкормки, и как стимулятор роста, и как антистрессант при использовании пестицидов.

По результатам двухлетнего применения я остался очень доволен действием "Rost-концентрата", особенно соотношением "цена-качество". Препарат прекрасно "работал" на всех группах овощей, но особенно мне понравилось его действие на томатах и луке. Плоды томатов были крупными, очень вкусными и ароматными, их легко было продать. "Rost-концентрат", как живая вода, долго не давал стареть листьям лука, что позволило растениям нарастить крупную товарную луковицу.

Очень важно и то, что гуматы благотворно действуют на почву, повышают ее плодородие. Почва остается рыхлой и структурной, не уплотняется, на ней не образуется корка. Считаю, что "Rost-концентрат" — достойное отечественное удобрение, которое вполне может конкурировать с дорогими импортными удобрениями и по цене, и по качеству, и по действию.

*Виталий ГУРТОВОЙ,*
*с. Хуторо-Губиниха, Новомосковский р-н,*
*Днепропетровская обл.*

Скан APN

# Рассаду в отставку!

**Вот уже почти 10 лет выращиваю томаты безрассадным способом и накопил, как мне кажется, достаточно большой опыт. Впервые применив этот способ в далеком 2002 г., сразу же ощутил его преимущества. Они оказались настолько явными (по сравнению с выращиванием томатов рассадным способом), что уже в следующем году большую часть сортов томата высеял не в ящики и стаканчики, а непосредственно на грядки. Убежден, безрассадный способ выращивания томатов требует значительно меньших трудозатрат, времени, сил (что особенно важно для огородников постарше, а также тех, для кого выращивание томатов — увлечение длиною в жизнь, времени на которое катастрофически не хватает.**

Грядки для безрассадных томатов формирую с учетом размера пленки, имеющей ширину 3 м (такая есть в продаже). Лучше всего использовать пленку толщиной 1 мм, длиной 7—10 м. Семена высеваю на площадки диаметром 20—25 см, как правило, по 5 шт., естественно, только одного сорта на каждую площадку. При ширине пленки 3 м в рядке помещаются 4 такие площадки с достаточным расстоянием (0,5—0,6 м) между сортами. В минувшее лето впервые на двух грядках попробовал разместить 5 площадок в рядке. Пришел к выводу, что это целесообразно при выращивании низкорослых и среднерослых сортов.

В северо-западных регионах Украины оптимальным для посева семян томатов в открытый грунт считаю период 15—20 (вплоть до 25-го) апреля. Естественно, в жарких южных и восточных областях Украины посев можно проводить на 7—14 дней раньше.

После посева семян обязательно накрываю грядки пленкой. Желательно сразу под пленку установить дуги (например, из прутьев орешника, имеющих отличную гибкость).

Всходы томатов появляются на 8—10-й день после посева. Первые три недели сеянцы развиваются не так быстро, как хотелось бы. Часто среднесуточные температуры в апреле и первой половине мая у нас еще совсем невысокие. Но позже начинается интенсивный рост томатов. У нас этот период приходится на III декаду мая. Добавлю, что никакие удобрения не применяю, а просто под томаты отвожу участки с наиболее подходящей по механическому составу почвой.

Как известно, томаты, высаженные рассадой, сначала всегда болеют, особенно если после высадки выдался жаркий засушливый период. А вот «безрассадные» томаты вовсе не зависят от «капризов» погоды. Получается так, что, в то время как «рассадные» томаты болеют и сильно замедляют свое развитие, «безрассадные» стремительно растут и за счет этого догоняют в развитии своих более консервативных собратьев. Такую картину я ежегодно наблюдаю на своем приусадебном участке.

Когда растения томатов достигнут 15—20 см в высоту, прореживаю их, оставляя на площадках наиболее развитые. В первые годы на каждой площадке оставлял по одному растению томатов, но потом решил оставлять по два, поскольку площади питания для двух растений на одной площадке вполне достаточно.

*Нестандартный подход: вместо теплиц — грядки-площадки*

*Сеянцы уже пора прореживать*



Скан APN

В майские солнечные дни при температуре воздуха выше 20 °С на томатных грядках обязательно открываю пленку в самое теплое время (11—17 ч), чтобы кустики томатов не запарились. В начале июня уже нет необходимости накрывать томаты пленкой. Так, в минувшем году у нас, на северо-западе Украины, лето было аномально жарким. Среднесуточная температура каждого летнего месяца была значительно выше многолетней нормы (на 2,5 °С в июне, 4,2 °С — в июле и на 3,5 °С — в августе). Но, в отличие от других регионов Украины, у нас на протяжении всего лета осадков было достаточно, хотя и выпадали они чаще всего в виде грозовых ливней, которым предшествовал ураганный ветер.

По сути, единственная опасность при безрассадном способе выращивания томатов — весенние возвратные заморозки. Но с ними легко справиться, если не забывать накрывать грядки на ночь. Надо сказать, что весенние заморозки в нашем регионе довольно часты, а в 2007 г. они были особенно сильными. Тогда растения томатов под пленкой толщиной 1 мм (наиболее приемлемый для меня вариант) очень хорошо перенесли эти суровые испытания, которые продолжались с 30 апреля по 5 мая (температура воздуха −1...−4 °С и −2,5...−5 °С на поверхности почвы).

В минувшем году (в первой половине мая) впервые за все годы растения томатов подверглись атаке колорадских жуков. О причинах такого неожиданного интереса вредителей я догадываюсь, но в двух словах не расскажешь. Главное, что эта, надеюсь одноразовая, проблема была успешно решена с помощью механических и агротехнических приемов.

*Винтейдж Ван*

Плодоношение при безрассадном способе наступает, как правило, во второй половине июля — несколько позже, чем при рассадном, хотя все фазы развития растения томатов проходят ускоренно. Тут определяющими являются сроки посева при рассадном и безрассадном способах. В 2007 и 2010 г. с целью эксперимента провел очень ранние (2 и 3 апреля) посевы незначительной части томатов. Как и ожидалось, начало созревания плодов наступило раньше обычных сроков. Но пока окончательные выводы делать рано. Необходимо значительно увеличить площадь таких сверхранних для нашего климата посевов и проводить наблюдения еще хотя бы 2—3 года.

Впервые минувшим летом провел и очень поздний посев (31 мая) — 30 сортов на 30 площадках. Ведь бывают разные

## ВАШ ПРАВИЛЬНЫЙ ВЫБОР

**Новые раннеспелые продуктивные гибриды томата для защищенного грунта от компании "Рийк Цваан"**

### КУЕРИДО F1

- Раннеспелый, крупноплодный томат (масса плода 180—220 г).
- Высокая отдача раннего и общего урожая.
- Растение компактное со средним междоузлием.
- Отличается хорошей силой роста и мощной корневой системой.

- Хорошо завязывает плоды даже в стрессовых условиях выращивания.
- Плоды высокого качества, насыщенного красного цвета, не растрескиваются, плотные.
- Рекомендуется для выращивания в пленочных теплицах с аварийным обогревом или без обогрева.
- Гибрид устойчив к болезням и неблагоприятным условиям выращивания.

### КЛАРАБЕЛЛА F1

- Раннеспелый высокоурожайный томат для выращивания в защищенном грунте в весенне-летнем обороте.
- Открытое компактное растение промежуточного типа с хорошей силой роста.

- Отличается очень мощной корневой системой.
- Хорошо завязывает плоды в стрессовых условиях выращивания. Легко переносит высокие температуры.
- Плоды массой 210—250 г, насыщенного красного цвета, не растрескиваются, плотные, очень транспортабельные.
- Гибрид устойчив ко всем рассам кладоспориоза, вертициллеза и нематоде.

Скан APN

жизненные ситуации и не всегда можно успеть провести посев в оптимальные сроки. С другой стороны, интересно проследить и получить результат такого сверхпозднего посева. Эксперимент оказался удачным, вероятно, благодаря жаркому лету. Томаты развивались особенно интенсивно, плодоношение началось уже 18—20 августа (у ранних сортов). Конечно же, одного года испытаний недостаточно. В 2010 г. успех предопределили рекордные темпы накопления суммы эффективных температур, в результате чего растения томатов «моментально» проходили фазы развития. Как будет при других погодных условиях, еще предстоит узнать.

Как и всех заядлых огородников, не жалеющих ни сил, ни времени для своих питомцев, в томатах меня больше всего привлекает сортовое разнообразие. Летом 2010 г. выращивал около 500 сортов, из которых более 200 были новинками. Каждому новому сорту старался уделять максимум внимания. Причем не ограничивался лишь фенологическими наблюдениями, а проводил более сложные исследования.

*Царь-Колокол*

Очень порадовал гармоничным вкусом новый сорт **Огородный колдун**. Кроме того, он отличился полным «набором» достоинств: высокорослый, урожайный, в кистях по 5—7 одномерных сливовидных или яйцевидных плодов массой около 150 г. Плоды отлично завязываются, довольно плотные, хороши для салатов, пригодны для консервирования.

Впервые испытывал уникальный сорт **Изумрудная груша**. Интересно, что у плодов нет желтоватого оттенка, характерного для других зеленоплодных сортов. Поэтому при беглом взгляде сразу и не отличишь зрелые плоды от зеленых. Но вкус у них такой же изысканный, как у всех «зеленых» сортов (Малахитовая шкатулка, Изумрудное яблоко и др.).

Уверен, что никого не оставит равнодушным чудесный сорт **Монастырская трапеза.** В кисти у него обычно бывает 4—5 очень привлекательных плодов. Они достаточно крупные (массой до 250 г), желто-оранжевые, округлые, одномерные, выровненные, с насыщенно-желтой мякотью превосходного вкуса. «Закрепляют» достоинства сорта повышенная плотность плодов, благодаря чему они лежкие и транспортабельные.

Очень понравился великолепный сорт **Водолей** из серии «Томатный гороскоп». Особую привлекательность его огромным плодам придает насыщенный темно-малиновый цвет. Важно, что они без желтого пятна у плодоножки и мясистые

*Медовый Спас*

внутри. Растения у Водолея очень мощные, отличаются широкими «картофельными» листьями.

Высокорослый сорт **Розовая чайка** поразил прежде всего стопроцентной завязываемостью плодов в экстремальных погодных условиях и высочайшей устойчивостью к фитофторозу (на уровне Де Барао). Плоды небольшие (масса 60—80 г), но идеально круглые, один в один, как с картинки, к тому же устойчивые к растрескиванию.

Каждый год я открываю для себя очень перспективные сорта, и они сразу же становятся любимыми. Один из них — **Медовый спас**, который отличается очень красивыми сердцевидными плодами редкой медно-оранжевой окраски, массой до 0,5 кг. Мякоть очень приятная на вкус, сладковатая.

Такие же красивые плоды сердцевидной формы, но розово-малиновой окраски, и у сорта **Царь-Колокол**. Они мясистые, сочные, выровненные, безупречного вкуса, крупные, массой 300—400 г, без желтого пятна у плодоножки.

Несколько лет назад впервые испытывал оригинальный сорт **Винтейдж Ван.** В сочетании с крупноплодностью и отменным вкусом, его плоды очень привлекательны на вид — красные, с четкими, ярко выраженными желтыми полосками, что редко встречается. Оригинальность этому сорту придают и широченные "картофельные" листья.

Еще раз настоятельно рекомендую огородникам использовать безрассадный способ выращивания томатов. Выращенные посевом в грунт, они обычно очень мощные, раскидистые, с развитой могучей корневой системой. Плоды тоже достигают внушительных размеров — соответственно каждому сорту. По моим наблюдениям, «безрассадные» томаты более устойчивы к болезням и неблагоприятным погодным условиям (особенно к засухе, которая не раз еще напомнит о себе).

*Александр ГОРБАЧ,*
*ул. Гагарина, 18, г. Сарны,*
*Ривненская обл., 34503*

PS. Если возникнут вопросы, отвечу всем, кто не забудет вложить в письмо конверт размером 16х23 см с маркой за 2 грн.



Скан APN

# Отчего чахнет салат

**В последние годы в Украине увеличиваются площади под зеленными культурами в защищенном грунте. Самая популярная из них — салат. Для повышения урожайности и улучшения качества салатной продукции большое значение имеет защита растений от болезней, возбудителями которых являются грибы, бактерии и вирусы.**

## ЛОЖНАЯ МУЧНИСТАЯ РОСА

Грибное заболевание, которое широко распространено во всех зонах выращивания салата. Поражает рассаду, взрослые растения салата как в открытом, так и в защищенном грунте. В большинстве случаев носит эпифитотийный характер, что приводит к значительным потерям урожая.

Характерные признаки болезни: на верхней стороне листа некротические, округлые или эллипсоидальные, часто ограниченные жилками пятна, а на нижней — рыхлый, беловатый налет конидиального спороношения патогена. Подобные симптомы патоген вызывает на стеблях, цветоножках и соцветиях семенников, которые деформируются или некротизируются. Пятна постепенно увеличиваются, листья становятся хрупкими. При сильном развитии ложная мучнистая роса (или пероноспороз) вызывает усыхание листьев.

Развитию болезни способствуют низкая температура воздуха (14—18 °С), обильная роса и высокая относительная влажность (85—95%), а также загущенные посевы, заражению растений — появление на листьях капельной влаги, особенно в ночной период. Возбудитель сохраняется в виде ооспор в зараженных растительных остатках и в виде мицелия в семенниках.

## СЕРАЯ ГНИЛЬ

Одно из самых вредоносных заболеваний. Гриб *Botritis cinerea Fr.* поражает листья, стебли салата на протяжении вегетации, но наиболее опасно это заболевание для растений в фазе технической спелости. Поражение, как правило, начинается с края нижних листьев, в местах их соприкосновения с почвой. На листьях образуются бурые пятна, которые покрываются густым, серым, бархатистым налетом. С пораженных листьев инфекция переходит к пазухам листьев и стебля, вызывая их загнивание. Возбудитель, попавший в средину головки или семенного стебля, поражает все листья один за другим. Поэтому серая гниль быстро распространяется вверх по стеблю. При благоприятных условиях для развития возбудителя (температура воздуха 16—18 °С, относительная влажность выше 70%) среди поверхностного мицелия образуются мелкие черные склероции гриба с восемью бесцветными одноклеточными сумкоспорами.

Поражению растений способствует устойчивая пасмурная погода, недостаточная вентиляция, резкие перепады температуры. Основной источник инфекции — почва и зараженные растительные остатки.

## РИЗОКТОНИОЗ

Сеянцы салата в рассадный период поражаются прикорневой гнилью, или ризоктониозом. Возбудители — почвенные грибы *Rhizoctonia solani Kuhn., Pythium debaryarum Hesse, Fusarium spp.* Патогены попадают в корневую шейку ослабленных сеянцев, она чернеет и загнивает. Такие растения быстро вянут и выпадают. Развивается болезнь при резких перепадах температуры и влажности, загущенных посевах и особенно при выращивании салата в пленочных неотапливаемых теплицах. Основной источник инфекции — зараженная почва.

## БАКТЕРИОЗ

Возбудитель болезни — бактерия *Pectobacterium carotovorum subsp.carotovorum (foncs) Waldee.*, которая развивается в почве или неперепревшем навозе. Это вредоносное заболевание салата наблюдается в пленочных и остекленных теплицах, что нередко приводит к значительным потерям товарной салатной продукции.

Бактериоз салата проявляется в двух формах. Первая — в побледнении, увядании и гибели листьев и стеблей растений. При этом салат часто надламывается у основания. Молодые зараженные растения не образуют кочанов. Вторая — на верхних листьях и основании стебля образуются мелкие маслянистые пятна в виде мокрой гнили черно-бурого цвета, которые, разрастаясь, сливаются и вызывают гибель части листовой поверхности или всего листа.

Наиболее часто заболевание проявляется после обильных поливов на фоне повышенной температуры воздуха (выше 25°С). Водная пленка, которая покрывает поверхностные

Скан APN

ткани растения на протяжении нескольких дней, — оптимальная среда для активного инфицирования их бактериями.

Бактерия заражает растение через ранки и развивается в паренхиме или проводящей системе растений. Развитие болезни повышается при пониженной температуре, недостаточном освещении и переувлажнении.

## АНТРАКНОЗ

Заболевание (возбудитель гриб *Marssonina pannattoniana (Berl.) Mang.)* проявляется чаще всего в период технологической спелости салата. На жилках и листьях образуются многочисленные, округлые, углубленные, бледно-желтые, а позже — бледно-коричневые пятна, во влажных условиях на краях пятна — розовая водянистая масса. Сильно пораженные листья некротизируются и увядают. Через поврежденные ткани проникают вторичные микроорганизмы, чаще всего возбудители мокрой гнили, которые полностью уничтожают больные части растения.

Сильнее всего антракноз, или кольцевая пятнистость, проявляется при высокой относительной влажности воздуха и низких температурах.

## МЕРЫ ЗАЩИТЫ

Главная особенность технологии выращивания салата — полный запрет применения химических веществ и минимальное внесение минеральных удобрений на протяжении всего вегетационного периода. Поэтому мероприятия по защите растений должны быть направлены на выполнение и соблюдение комплекса санитарно-профилактических, агротехнических и специальных мероприятий:

- выращивая салат, соблюдайте 3—4-летний севооборот;
- используйте только здоровые семена;
- тщательно уничтожайте больные растения и растительные остатки после уборки урожая;
- обеззараживайте почву и почвенные смеси, предназначенные для посадки рассады, пропаривайте почву в теплицах на протяжении 1—2 ч при температуре 100°С;
- обеззараживайте инструменты, которые применяли при уходе за больными растениями в 2%-ном растворе хлорной извести; посадочные ящики, рассадные горшки — в 5%-ном растворе марганцево-кислого калия или в 100%-ном растворе трёхзамещённого фосфорнокислого натрия (тринатрийфосфат);
- соблюдайте оптимальные режимы температуры, влажности воздуха и почвы на протяжении вегетации. В первые 15—20 дней после высадки рассады для ускорения роста растений поддерживайте температуру 16—18 °С днем и 12—16 °С ночью. Относительная влажность воздуха днем в солнечную погоду должна быть 70—80%, в пасмурную — 60—70, ночью — 60%. Влажность почвы не должна превышать 65—75% НВ. Поливы проводите по мере надобности утром в солнечную погоду;
- не допускайте сильных колебаний температуры;
- в период технологической спелости растений ограничивайте поливы. Теплицы и парники регулярно проветривайте — переувлажнение почвы приводит к загниванию листьев салата и распространению болезней;
- после приживания растения подкормите минеральными удобрениями (30—40 г серно-кислого калия на 10 л воды). Вторую подкормку проведите в начале формирования кочанов (дозу фосфорных удобрений увеличьте в 2 раза). После подкормки растения полейте чистой водой;
- ни в коем случае не допускайте загущенных посевов.

Чтобы повысить устойчивость растений салата к заболеваниям, применяйте биопрепараты: **триходермин, ризоплан, гаупсин** (обработка семян перед посевом, опрыскивание рассады и растений 0,2%-ным рабочим раствором).

*Анна ТКАЛЕНКО,*
*кандидат сельскохозяйственных наук,*
*Институт защиты растений УААН*

| Теплиці під полікарбонат | Розміри моделі | Каркас | Комплект полікарбонату 4мм | Комплект полікарбонату 6мм |
|---|---|---|---|---|
| "Удачна-3" | 4х6х2,5 м | 4 000 грн | 3 300 грн | 4 600 грн |
| "Удачна-2-6м" | 3х6х2 м | 2 800 грн | 2 400 грн | 3 200 грн |
| "Удачна-2-4м" | 3х4х2 м | 2 300 грн | 1 800 грн | 2 500 грн |
| "Перчик-М" | 1,5х4х1,75м | 900 грн | 1 200 грн | 1 600 грн |

| Теплиці під плівку | Розміри моделі | Каркас |
|---|---|---|
| "Удачна" (зміцнена) | 3х6х2 | 1 700 грн |
| "Дачна" | 3х6х2 | 1 100 грн |
| "Помідорчик" | 2,5х5х1,75 | 800 грн. |
| "Перчик" | 1,5х5х1,75 | 600 грн |
| "Огірочок" | 0,9х5х0,9 | 450 грн |
| "Редисочка" | 2х4х0,4 | 200 грн |

Детально про теплиці і полікарбонат читайте на сайті: **teplica.vinnitsa.com**
З питань придбання звертайтеся за тел.:
**066 136-64-75, 097 698-59-95,**
**098 131-58-77, 067 740 69 77**

Скан APN

# Ее неброская прелесть...

## Алыча в вашем саду

**Ареал распространения алычи в природе очень широк — от Гималаев и Тянь-Шаня до Карпат и Альп. Эта культура известна человеку с незапамятных времен. Европейцы называют ее мирабель, жители Кавказа — ткемали, в Украине знают как вишнесливу. Несмотря на столь давнюю известность, алыча долгое время оставалась дикорастущей культурой и собирали ее в местах естественного произрастания. Культура очень пластичная, прекрасно растет во всех садоводческих районах Украины, и в диком виде тоже встречается везде, где произрастают лиственные леса. Издавна ее использовали для выведения стойких и скороплодных сортов сливы, персика или абрикоса, и только в середине прошлого века были созданы культурные сорта собственно алычи для промышленного производства. Все сорта алычи характеризуются удивительной урожайностью, а отличаются друг от друга сроками созревания, размерами, вкусом, формой и окраской плодов. Испытав не один десяток сортов, мы остановились на двух, которые показались нам наиболее подходящими.**

**Комета** выведена на Крымской опытной станции садоводства в Краснодарском крае. Ежегодно дает обильные урожаи. Плоды крупные, овальные, темно-розовые, созревают в конце июня, в промышленном саду могут быть убраны единовременно, но держатся на дереве очень долго, позволяя в домашних условиях растянуть период потребления на довольно продолжительный срок. Транспортабельные, лежкие, очень привлекательные на вид, без излишней кислотности, с приятным фруктовым ароматом, они вкусны как в свежем виде, так и в продуктах переработки.

**Обильная** выведена в Никитском ботаническом саду, близ Ялты. Среди прочих современных сортов алычи — рекордсмен по урожайности, величине плодов, лежкости и транспортабельности. Темно-фиолетовые, почти черные, покрытые голубоватым восковым налетом круглые плоды в полной спелости достигают очень больших размеров (почти с теннисный мяч), обладают несравненным десертным вкусом и ароматом.

Обильная созревает на десять дней позже Кометы. Спрос на ее плоды, особенно на оптовом рынке, очень высокий. Раньше свойством плодов алычи дозариваться широко пользовались: собирали в начале окрашивания, в герметичных камерах обрабатывали этиленом, они созревали буквально за сутки и поступали на рынок за две недели до начала сбора урожая в промышленных садах. Скупали их по очень высокой цене.

У алычи множество достоинств: скороплодность — дает урожай на второй год после посадки, высокая отдача — сборы в 500 ц/га для нее далеко не рекорд, абсолютная нетребовательность к почвам, редкостная засухоустойчивость, практическое отсутствие вредителей и болезней, способность плодов дозариваться в лежке, что позволяет без потерь везти ее за тридевять земель.

Скан APN

*Обильная*

Цветение алычи — прекрасное зрелище. В окружении темных стволов яблони, сливы, груши, черешни — нежно-белые, с чуть заметной зеленцой, кружевные каскады бесчисленных цветков, упоительный медовый аромат и дружное гудение пчел и шмелей. Им это дерево тоже щедро дарует радость жизни, снабжая пыльцой и нектаром в самом начале весны. Дерево алычи способно образовать несметное количество цветочных почек, что обеспечивает длительный период цветения: эта культура зацветает раньше всех, до персика, и отцветает после яблони. Цветки распускаются на многолетних плодовых образованиях — букетных веточках и шпорцах, а завершают цветение смешанные почки на побегах прошлого года (как и у абрикоса), раскрывающиеся на пару недель позже. Как бы ни была переменчива погода, за две-три недели весеннее солнце хоть на пару дней да выглянет, чего для опыления алычи будет вполне достаточно.

Если прибавить ко всем полезным качествам относительную простоту выращивания саженцев, то не стоит удивляться, что алыча заняла значительное место в садах Украины — только в Крыму в начале девяностых годов больше 1000 га было отведено под ее выращивание. Растение очень быстро наращивает урожайность, а на третий-четвертый год наступает полное плодоношение.

Саженцы мы выращиваем на сеянцах дикой алычи. Растение неприхотливое и очень продуктивное: на однолетних саженцах закладываются сотни цветочных почек, так что первый урожай она дает в год посадки. Легко переносит пересадку, хорошо приживается на новом месте. Сажаем по схеме 4 х 5 м, применяем разреженно-ярусную формировку. Плодоносящие деревья ежегодно детально обрезаем, каждую ветку укорачивая, соподчиняя и прореживая, иначе алыча перегружается и плоды теряют товарность: они заметно мельчают. В посадочную яму ни в коем случае нельзя вносить удобрения: алыча в первые годы жизни растет очень мощно и сформировать сколько-нибудь правильную и компактную крону чрезвычайно сложно.

В первой половине лета делаем зеленую обрезку, подрезая или укорачивая сильнорастущие побеги для получения разветвлений на нужной высоте. В случае перерастания отдельных ветвей отгибаем их вниз, привязав к забитому рядом колышку. Осенью и весной обязательно проводим «голубое» опрыскивание, которое гарантирует отсутствие болезней и нормальное развитие растений.

В результате прореживания побегов плоды получаются очень крупные и красивые, рано созревают. Ветки прочные, легко гнутся, дерево невысокое, компактное, при сборе плодов можно обходиться без лестницы; урожай ежегодный и обильный, не зря один из лучших сортов так и называется — Обильная. Собирать урожай алычи — сплошное удовольствие.

Из плодов алычи готовят соки, компоты, варенье, мармелад, деликатесные приправы для мясных и рыбных блюд (например, соус ткемали). Мякоть плодов богата легкоусвояемыми сахарами, органическими кислотами, в большом количестве содержит витамины С, группы В, РР, каротин, пектины, белки, дубильные, азотистые и минеральные вещества.

*Комета*

В народной медицине используются цветы, плоды, листья, кора и корни растения. Соком плодов с добавлением камфары обрабатывают раны, мякоть — эффективное противоцинготное средство, ядра косточек содержат много масла, которое обладает противовоспалительным и ранозаживляющим эффектом и применяется при гастритах и язве желудка. Чаи из коры, корней и древесины алычи — жаропонижающие и потогонные, цветки обладают желчегонным и слабительным действием, полезны для работы печени, камедь смягчает сухой кашель. Можно сказать, что алыча — это аптека, созданная природой для здоровья человека. Посадите в своем саду хотя бы одно дерево — и у вас под рукой всегда будет источник вкусных, питательных плодов и натуральных средств для оздоровления.

*Нина и Владимир ВОЛКОВЫ,*
*ул. 60 лет СССР, с. Донское,*
*Симферопольский р-н, АР Крым, 97523.*
*Тел./факс (0652) 337-298,*
*тел. моб. (050) 551-98-34*

Скан APN

КАЛЕНДАРЬ РАБОТ

# Работы в саду в феврале

## Ягодные кустарники

● Грядки с земляникой укрывают снегом.

● Проводят черенкование для последующего укоренения в открытом грунте: нарезанные черенки связывают в пучки, прикрепляют бирку с названием сорта, укутывают еловыми ветками от грызунов и опускают на хранение в траншею, укрывают снегом.

● Во второй половине февраля начинают укоренять черенки черной и красной смородины, крыжовника, йошты, облепихи: в дни с положительной дневной температурой срезают несколько одревеснивших однолетних побегов и нарезают черенки длиной 20—25 см с 2—3 почками вверху (делают косые срезы); верхний срез каждого черенка покрывают садовым варом; подготовленные черенки ставят в банку с водой и помещают на умеренно освещенный подоконник, меняя воду каждые 2 суток. Когда на нижней части черенков появятся тонкие корешки, а почки развернутся, в воду добавляют стимулятор корнеобразования и оборачивают емкость с водой белой бумагой, не пропускающей солнечные лучи. Как только самый большой корешок достигнет 10 см в длину, черенки пересаживают в полиэтиленовые пакеты с землей (в пакетах прокалывают два отверстия для стока воды). Поливают черенки часто и обильно, через 7—10 дней после посадки поливы сокращают. В открытый грунт черенки высаживают в начале мая.

● В конце февраля, до распускания почек, при положительной дневной температуре ошпаривают кусты крыжовника, черной и красной смородины кипятком, чтобы уничтожить яйца и зимующих вредителей.

## Плодовые культуры

● Оберегают штамбы и скелетные ветви от морозобоин: в февральские окна деревья белят; постоянно следят за тем, чтобы штамбы и основания скелетных ветвей были укрыты снегом; образовавшиеся трещины сразу же после обнаружения замазывают смесью глины и коровяка или густой водоэмульсионной краской и обвязывают ветошью.

***«В очередной раз собрали алычу, а во многих плодах внутри — чернота. Хотелось бы узнать, что это за вредитель или болезнь и как с ней бороться, чтобы она не заразила следующий урожай».***

*Анатолий Андреевич Рябко*

# Защита алычи от сливовой плодожорки

Наиболее распространенный и вредоносный фитофаг, влияющий на урожай алычи, — это сливовая плодожорка. Для контроля жизнедеятельности вредного вида необходимо знать особенности его развития. Это позволит в критические для него периоды провести защитные мероприятия.

Сливовая плодожорка повреждает сливу, абрикос, алычу, персик, терн, реже — вишню и черешню. Зимует в стадии гусеницы, плетущей плотный паутинистый кокон. Зимующие гусеницы в коконах могут размещаться в нижней части штамба, в поверхностном слое почвы и под растительными остатками. Первые бабочки, по наблюдениям ученых Института садоводства, появляются весной до цветения сливы, а массовый их лёт наблюдается в конце цветения. В зависимости от погодных условий эти сроки в разные годы могут изменяться, но ориентировочно они проходят в фенологические фазы развития сливы, обозначенные выше. Бабочки плодожорки серовато-бурые, с фиолетовым отливом, относятся к сумеречным видам (бабочки светлой окраски летают днем). Они активны вечером, после захода солнца, при температуре воздуха не ниже 16 °С. Самки откладывают яйца на плоды, изредка на нижнюю поверхность листьев. Период развития эмбриона длится в среднем 7—11 дней. Чем теплее, тем быстрее отрождаются гусеницы, и наоборот, прохладная погода затягивает развитие зародыша. После отрождения гусеницы на протяжении трех часов ползают по поверхности плодов, листьев и в это время становятся уязвимыми. Внедрившись в плод, гусеница движется в направлении плодоножки, проделывает ход, питаясь мякотью и загрязняя ее черными экскрементами. Вредная деятельность гусеницы заключается в том, что она перегрызает сосуды, идущие от плодоножки в мякоть, чем нарушает приток питательных веществ. Поврежденные плоды преждевременно созревают, окрашиваются в фиолетовый цвет и осыпаются. Одна особь повреждает один плод, изредка, когда плоды соприкасаются,



Скан APN

может переходить в другой. На плодах, в местах входа и выхода, выступает камедь, затвердевающая на воздухе. Сливовая плодожорка в западных регионах развивается в одном поколении, в северных и восточных — в одном полном и втором факультативном, в южных развиваются два полных и третье факультативное поколение.

Против сливовой плодожорки проводят 1—2 обработки инсектицидами. Первую обработку проводят в первой декаде июня, в период массового лёта бабочек перезимовавшего поколения и отрождения гусениц первой генерации (сумма эффективных температур выше 10 °С составляет 200 °С). При опрыскивании используют препараты пиретроидной или неоникотиноидной группы — конфидор, 20% к.э., конфидор макси, 70% в.г., варант 200 в.р.к., биотлин, 20% в.р.к., танрек, 20% в.р.к., когинор, 200 SL, в.р.к., моспилан, 20% р.п., проагро 100 SL, в.р.к., ратибор, 20% в.р.к. Против плодожорки эффективны инсектициды группы регуляторов роста и развития насекомых (РРРН) — матч 050 ЕС, к.э., люфокс 105 ЕС, к.э. и римон, 10% к.э., сохраняющие токсичность до 30 дней. Второй раз опрыскивают деревья алычи поздних сроков созревания (сорта Абрикосовый аромат, Генерал) в конце июня — в начале июля, после того, как препараты становятся нетоксичными после первой обработки, то есть через 14 дней для инсектицидов пиретроидов и 28—30 дней для инсектицидов неоникотиноидов и РРРН.

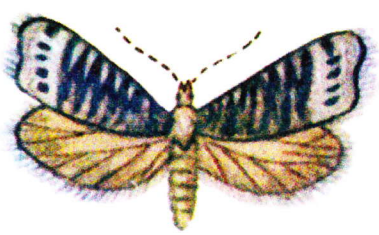

*Бабочка и гусеница сливовой плодожорки*

Сливовую плодожорку эффективно контролируют микробные препараты на основе бактерий — битоксибациллин (БТБ), лепидоцид, гаупсин, которые выпускаются в жидкой форме. Количество обработок по сравнению с химическими препаратами увеличивается от 2 до 4, в зависимости от срока созревания алычи. Интервалы между обработками составляют 8—10 дней. Норма расхода микробных препаратов зависит от титра (концентрации) спор и может доходить до 100 мл на 10 л воды. Немаловажное значение в снижении численности плодожорки имеет сбор и уничтожение падалицы. В летний период почву под деревьями рыхлят, а осенью перекапывают. Со второй половины июня на штамбы деревьев накладывают ловчие пояса, изготовленные из гофрированной бумаги. Ловчие пояса размещают на высоте 20—25 см от земли, сверху и снизу их плотно обвязывают.

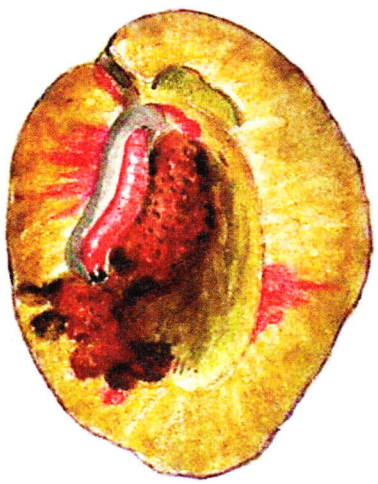

*Поврежденный плод*

Один раз в 10—14 дней ловчие пояса проверяют на наличие гусениц. При обнаружении их выбирают и истребляют, а ловчие пояса снова накладывают на штамбы деревьев.

Для отлавливания и последующего истребления бабочек применяют светоловушки. Отлавливают бабочек с помощью ловушек с бродильным веществом (варенье из слив или других фруктов) с добавлением сахара, дрожжей. Емкости с компотом развешивают в кроне дерева. Их ежедневно проверяют, выбирая отловленных особей.

Кроме защитных мероприятий против сливовой плодожорки, немаловажное значение имеет выполнение агротехнических операций по уходу за плодовыми деревьями — полив растений в засушливый летний период и влагозарядочный полив поздней осенью. Подкормка деревьев (корневая и внекорневая) улучшает их физиологическое состояние, что повышает устойчивость к различного рода стрессам.

*Игорь ШЕВЧУК,*
*кандидат сельскохозяйственных наук,*
*Институт садоводства НААНУ*

Скан APN

- Оценивают степень и характер повреждений морозом плодовых деревьев, для чего на свежесрезанных ветках делают продольные и поперечные надрезы. Когда ветки оттаивают, их помещают в воду и следят за состоянием древесины на срезе. У неповрежденных растений окраска останется светлой, а у подмерзших — темнеет, иногда до черноты.
- Заготовляют черенки для последующего укоренения — срезают при положительной, нулевой или невысокой отрицательной температуре, связывают в пучки, обкладывают еловыми ветками (от грызунов) и укутывают толем, хранят в траншее под снегом.
- Начинают зимнюю обрезку плодовых деревьев. Первыми обрезают взрослые плодоносящие деревья семечковых пород (яблоня, груша), затем — молодые деревья семечковых пород.
- Во второй половине февраля проводят комнатную зимнюю прививку саженцев всех плодовых культур способом улучшенной копулировки.
- В конце февраля проводят первую обработку сада пестицидами (используют только разрешенные для применения в частных насаждениях препараты) от вредителей и болезней.
- Начинают стратификацию семян плодовых и ягодных культур. Сухие семена яблони и груши замачивают на 2 суток, семена косточковых культур — на 4 суток, ежедневно меняя воду. После замачивания семена перемешивают с влажным субстратом (торфом, песком или опилками), укладывают в ящики с отверстиями в дне — для стекания воды и проветривания. Ящики помещают в прохладное место (2—5 °С) и следят за состоянием субстрата, пока семена не начнут прорастать. После этого ящики накрывают пленкой и закапывают в снег, уложив сверху слой опилок толщиной в 50 см. В мае семена высевают в грунт.

## Виноград

- Проводят снегозадержание.
- В районах неукрывного виноградарства проводят зимнюю обрезку и сухую подвязку.
- Устанавливают и ремонтируют шпалеры.
- Во второй половине февраля начинают выращивать саженцы из укороченных черенков (в стаканчиках).

# Плодородный каштан

## Выращиваем в своем саду

**Каштан настоящий — одно из немногих деревьев, чьи плоды широко используются в кулинарии — из них готовят множество блюд, от простых до очень изысканных. Кроме того, каштан обладает и другими достоинствами: это медоносное растение, его листья применяются в народной медицине, а древесина идет на изготовление винных бочек высокого качества, да и вообще высоко ценится как строительный материал. Учитывая огромный спрос на каштан за рубежом, отсутствие конкуренции в этом секторе растениеводства в Украине, закладка садов каштана на больших площадях может стать хорошей статьей дохода. Если вы совсем не знакомы с технологией выращивания каштана съедобного, а также не знаете, удастся ли вам реализовать его плоды и саженцы, начните с посадки одного дерева на своем участке.**

Каштан настоящий, или съедобный (еще одно название — каштан посевной), — исключительно ценная медоносная и орехоплодная культура семейства буковых. В его плодах много легкоусвояемых углеводов ( в сухих плодах до 70 %), 5—7 % белков и 2—3 % жиров (это больше, чем в пшенице), около 1 % яблочной и лимонной кислоты, в сырых плодах есть даже витамины В и С.

Каштан — медоносное растение. В каштановом лесу пчелы собирают меда почти столько же, сколько в липовом. Каштановый мед темного цвета, жидкий, слегка горчит (горечь удаляется при нагревании), но имеет высокие целебные свойства. Применяется в основном в кондитерской промышленности и для зимней подкормки пчел.

Цветет каштан ежегодно и обильно, после распускания листьев, с середины мая, в течение 15—16 дней. Цветки собраны в длинные колосковидные соцветия. В соцветиях, расположенных на концах ветвей, на нижней части цветочного стержня расположены пестичные (женские) цветки, а выше — тычиночные (мужские). Мужские цветки беловатые с желтым оттенком, приятно пахнут и собраны по три и более в клубочки, после отцветания они опадают вместе со стержнем колоска. Зеленоватые женские цветки образуют клубочки обычно из трех цветков, окруженных четырехраздельной плюской (оберткой) с колючками. Плоды — орешки, созревают с середины сентября до середины ноября. Созрев, падают на землю. Имеют характерную каштановую окраску с хорошо заметным светлым пятном у основания. Вершина плода вытянута в носик, образующийся из усохшего околоцветника и столбиков пестика. Обычно в плоде одно семя, иногда два–три.

**Размножают каштан саженцами от поросли и посевом плодов**.

Я заготовляю плоды осенью с лучших деревьев, отбираю самые крупные и без промедления, сразу же, смешиваю с влажным (не мокрым) песком или пропаренными опилками и опускаю в холодный (температура не выше 9 °С) подвал для хранения до весны, то есть до момента сева. Если семян немного, их можно поместить в обычный холодильник. Чтобы каштаны не подсохли, отчего их всхожесть значительно снижается, зимой постоянно слежу за влажностью опилок. При необходимости увлажняю их несколькими горстями снега, если снега нет — опрыскиваю талой водой. Весной, в начале мая, семена достаю из подвала и осматриваю. За это время почти все каштаны прорастают и дают корешки длиной 10—20, а ино-

*Время собирать урожай*



Скан APN

*Плоды каштана съедобного*

гда и 30 мм. Высеваю их в подготовленные лунки на глубину 7—9 см. Поверхность мульчирую перегноем. Уход состоит в своевременных прополках и рыхлениях. Сеянцы ничем не подкармливаю. **В северных районах посев сеянцев южных культур нужно проводить позже**, планируя появление всходов в середине июня.

Сеянцы каштана довольно теневыносливы. В первое время нуждаются в защите от морозов. В молодом возрасте хорошо переносят пересадку. Лучше растут на кислых бурых лесных суглинках, хорошо развиваются на плодородных, влажных грунтах, засух не выдерживают. Могут расти на каменистых неплодородных почвах, но очень угнетаются на тяжелых переувлажненных. Плохо выдерживают большое содержание извести в почве. Цветет каштан на седьмой году после посадки.

**Взрослое дерево дает 50—60 кг орешков**, а с 1 га каштанового леса можно собрать от 1 до 3 т плодов. **Плодоносит каштан с 15-летнего возраста, пик плодоношения наступает только в возрасте 60 лет**. Обильное плодоношение повторяется через каждые 2—5 лет.

Каштаны на 50% состоят из воды, их нужно хранить в холодильнике, чтобы не высохли. Свежие каштаны в скорлупе хранятся при комнатной температуре неделю, в холодильнике сохраняют свежесть в течение месяца, в замороженном состоянии — до полугода.

Плоды каштана настоящего на протяжении многих веков используются в питании населением Южной Европы. На

*Каштан перед посадкой*

острове Корсика они заменяют хлеб. В доколумбовские времена, когда картофель еще не был завезен в Европу, целые семьи бедняков спасались от голода благодаря плодам каштана. При этом каштан — частый ингредиент в блюдах высокой кухни, меню для гурманов. **Каштаны едят сырыми, печеными, вареными и жареными.** Из сушеных делают муку, которая по питательности почти не уступает пшеничной. Небольшая примесь каштановой муки к пшеничной повышает вкусовые качества хлеба. В Италии и во Франции каштановая мука ценится в два раза дороже, чем мука из зерен гороха, бобов, фасоли и чечевицы. Кондитеры используют каштаны для приготовления пирожных, тортов и конфет. Поджаренные каштаны используют как суррогат кофе.

*Лариса МАРУЩАК,*
*г. Виноградов, Закарпатская обл.,*
*тел.: (03143) 2-42-72,*
*моб. (095) 685-37-59*

**СМАЧНИЙ УРОЖАЙ БЕЗ ХІМІЇ**

Вирощувати без хімії духмяну апетитну зелень, ароматні соковиті томати , огірки, капусту та ін. овочі можливо у теплиці та у відкритому грунті, застосовуючи мікробні біопрепарати для захисту рослин від хвороб і підвищення їхньої врожайності

**Рекомендуємо дотримуватися таких порад**

**1. Знезараження грунту**
Для цього слід рівномірно змочити грунт розчином біопрепарату Фітоцид (2,5 мл/500 мл води) за 3 дні до висіву або перед висаджуванням розсади.

**2. Передпосівна обробка насіння.**
Насіння замочують на 1,5–2 год у розчині біопрепаратів Фітоцид (2,5 мл) та Азотофіт (5 мл) на 500 мл води.

Завдяки цим діям ви отримаєте:
- прискорення проростання насіння
- дружність та однорідність сходів
- додаткове живлення рослин
- підвищений імунітет рослин до хвороб
- ранній урожай
- якісну та смачну продукцію

**Адже** корисні мікроорганізми, які входять до складу біопрепаратів, через насіння потрапляють у грунт, заселяють прикореневу зону і гарантують захист рослинам, постачаючи фітогормони, амінокислоти, вітаміни, азот (фіксація молекулярного азоту атмосфери), фосфор, магній та інші мінеральні речовини.

Максимальна ефективність **АЗОТОФІТУ** та **ФІТОЦИДУ** досягається за використання їх сумісно з біоприлипачем ЛИПОСАМ.

**АЗОТОФІТ, ФІТОЦИД, ЛИПОСАМ – ЗДОРОВ'Я ВАШОГО НАСІННЯ**

***Ми 10 років на ринку України!***

Відділ реалізації: (044) 276-09-46, (067) 656-09-95
Виробник: ПП «БТУ-Центр"
www.btu-center.com E-mail: info@btu-center.com

Скан APN

# Начало начал

## Выбор столовых сортов винограда

**Вы решили посадить виноградник, но не знаете с чего начать? Прежде всего необходимо определиться с сортами. Благодаря работе селекционеров в последние два-три десятилетия выведено множество прекрасных сортов и гибридных форм винограда, устойчивых к неблагоприятным внешним условиям, обладающих высокой морозоустойчивостью и зимостойкостью, не требующих бесконечных обработок от вредителей и болезней. При этом многие сорта имеют большие грозди и крупные ягоды, не уступающие по размерам импортному винограду. Эти сорта с успехом растут и плодоносят даже в зоне так называемого рискованного или северного виноградарства. Рассмотрим основные характеристики столового винограда, на которые при выборе сортов для приусадебного хозяйства необходимо обратить внимание в первую очередь.**

### СРОК СОЗРЕВАНИЯ

По сроку созревания сорта винограда делятся на сверхранние (меньше 90 дней), очень ранние (90—100 дней), ранние (100—110 дней), раннесредние (110—120 дней), средние (120—130 дней), среднепоздние (130—140 дней) и поздние (больше 140 дней).

Срок созревания, пожалуй, самый важный показатель для зоны северного виноградарства. Полагаю, что лучше всего остановить свой выбор на сортах очень раннего, раннего и раннесреднего периода созревания. Что же такое «срок созревания»? В виноградарстве сроком созревания принято считать количество дней от распускания почек до полного созревания ягод. Для каждого сорта этот показатель есть генетическим и постоянным. При этом необходимо учитывать также сумму активных температур (САТ) за период вегетации куста (подсчитываются дни со среднесуточной температурой больше 10 °С). Но не пугайтесь, вам не придется ничего считать — все эти данные уже давно подсчитаны учеными, и виноградари, продающие посадочный материал, обязательно включают САТ по каждому сорту в каталог. К примеру, сорта очень раннего и раннего срока созревания имеют САТ от 1800 до 2200 °С, а у поздних сортов САТ больше 3100 °С.

Для зоны северного виноградарства подойдут сорта, имеющие САТ не более 2400—2600, с максимальным сроком созревания 20 сентября. Ведь после сбора урожая еще требуется время для вызревания лозы, накопления питательных веществ, необходимых для перезимовки куста.

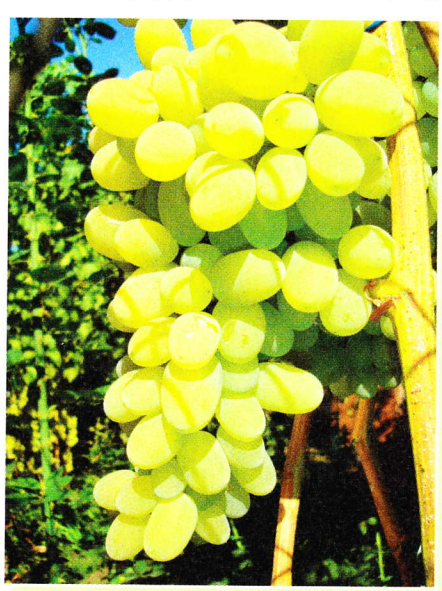

*Августин*

*Агат Донской*

*Аркадия*



Скан APN

Конечно, существует масса прекрасных сортов среднепоздного и позднего срока созревания: Молдова, Кутузовский, Осенний черный, Фламинго, Русмол, Памяти Негруля, Оригинал, Заграва, Атаман, грозди которых и красивы, и вкусны, и долго хранятся, но их не стоит выращивать в северных регионах. Очень неприятно срезать и выбрасывать недозревший виноград после первых заморозков. В северных и центральных областях Украины оптимально выращивать сорта среднего периода созревания: Подарок Запорожью, Устойчивый Докучаевой, ПГ-12 (Шоколадный) — кстати, и они не каждый год могут дозреть.

К сверхранним и очень ранним сортам относятся Агрус, Аметист новочеркасский, Алешенькин, Белое чудо (Песня), Викинг, Гарольд, Гурман ранний, Изюминка, Краса Никополя, Киевский золотистый, Олимпиада, Первозванный, Ришелье, Сверхранний красный мускат, Серафимовский (Диана), Суперэкстра, Элегант сверхранний, Экаро-35, Юбилей херсонского дачника.

Из сортов раннего срока созревания с лучшей стороны показали себя Аладдин, Агат Донской, Аркадия, Галахад, Восторг, Восторг мускатный, Виктория, Вероника, Галбена Ноу, Дунав, Елена, Иринка, Забава, Кобзарь, Кодрянка, Красотка, Кармакод, Ливия, Мускат Ливадия (ПГ-5), Мускат летний, Новый подарок Запорожью, Памяти Хирурга, Подарок Украине, Русбол, Рошфор, Сашенька, Тимур, Флора.

Из раннесредних сортов можно порекомендовать Деметру, Надежду АЗОС, Нептун, Подарок Запорожью, Талисман, Тигин.

## МОРОЗОУСТОЙЧИВОСТЬ И ЗИМОСТОЙКОСТЬ

Одна из основных характеристик, на которую следует обратить внимание в первую очередь, — морозоустойчивость сорта, то есть способность виноградной лозы переносить критические температуры без повреждений. Зимостойкость — способность куста переносить неблагоприятные сюрпризы зимы: холодные иссушающие ветры, обледенение, резкие перепады температуры, зимние оттепели. По этому показателю сорта делятся на неустойчивые (меньше −15 °С), слабоустойчивые (−15...−18 °С), среднеустойчивые (−19...−23 °С), сорта с повышенной (−24...−27 °С) и высокой устойчивостью к морозам (ниже −27 °С). К наиболее морозоустойчивым столовым сортам относятся Агат Донской, Виктория, Восторг, Восторг идеальный, Восторг красный (ЗОС-1), Галбена Ноу, Кишмиш Запорожский, Муромец, Русбол, Талисман. На зимостойкость винограда очень сильно влияют агротехнические мероприятия по уходу: своевременные подкормки и поливы, зеленые операции, регулирование нагрузки на куст, защита от вредителей и болезней. На сегодня у нас достаточно сортов, выдерживающих температуру от −25...−27 °С. Выращивая такие сорта, виноградарю не придется прикладывать больших усилий по укрытию кустов на зиму, а это наиболее трудоемкий и затратный процесс как в производственных условиях, так и на приусадебном винограднике. Конечно, в первые два-три года после посадки необходимо хорошо потрудиться, помочь молодым кустикам вырасти здоровыми и сильными. Легкое укрытие и специальная формировка помогут защитить растения от мороза.

Очень много новых, комплексноустойчивых сортов имеют морозоустойчивость в пределах −22...− 24 °С. Виноград этих сортов необходимо так формировать, чтобы можно было из года в год делать короткую обрезку и укрывать его на зиму.

## НЕВОСПРИИМЧИВОСТЬ К ВРЕДИТЕЛЯМ И БОЛЕЗНЯМ

Следующий по значимости показатель — устойчивость сорта к вредителям и болезням. Показатель устойчивости определяется институтами виноградарства на участках, не обрабатываемых защитными препаратами, с высоким инфекционным фоном по следующей шкале: 1 — иммунные сорта (полностью устойчивые), 2 — устойчивые, 3 — средне-

Виктория

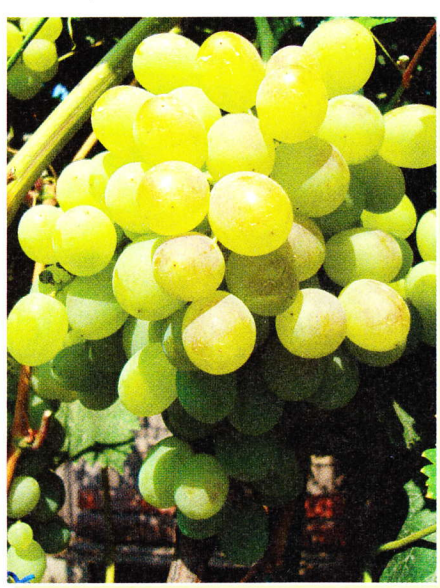

Восторг

Муромец

Скан APN

устойчивые, 4 — слабоустойчивые, 5 — неустойчивые. Чем ниже значение на шкале, тем выше устойчивость. Начинающие виноградари должны знать, что абсолютно устойчивых столовых сортов не существует. И на производственных, и на домашних виноградниках используют химические и биологические средства защиты. При этом в пищу лучше употреблять ягоды местных сортов винограда, а не импортные, поскольку импортные сорта обрабатывают многократно. Большинство современных сортов имеют показатель устойчивости в пределах 2,5—3,5. Если старые неустойчивые европейские сорта требуют до 10—15 обработок за сезон, то новые комплексно-устойчивые сорта хорошо растут и не поражаются болезнями при двух-трех обработках за сезон. Существует также шкала восприимчивости сортов винограда к болезням и вредителям. В ней наоборот, чем меньше показатель, тем хуже.

На приусадебном винограднике без применения химпрепаратов для защиты либо с минимальными обработками можно выращивать такие сорта: Августин, Агат Донской, Баклановский, Виктория, Восторг красный, Елена, Кишмиш Запорожский, Ливия, Мускат летний, НПЗ, Подарок Украине, Подарок Запорожью, Русбол, Талисман, Тимур, ЮХД.

Большинству же современных сортов требуются 2—4 обработки за сезон.

## ВКУС

Сорта винограда, естественно, разнообразны по вкусу. Этот параметр очень специфичен, невозможно дать точное описание вкуса того или иного сорта. Тем более, что один и тот же сорт в разных климатических условиях, на разных почвах, при применении разных удобрений и использовании определенной агротехники может по-разному передавать вкусовые ощущения. При описании вкуса винограда используют такие термины: мускатный, цитронный, гармоничный, сортовой, простой, изабелльный, пасленовый. Поэтому, прежде чем купить саженцы того или иного сорта, постарайтесь попробовать его ягоды.

Очень ярким мускатным вкусом обладают сорта Блестящий, Виктория, Восторг мускатный, Водограй, Галбена Ноу, Гарольд, Дружба, Елена, Ливия, Мускат летний, Мускат Ливадия (ПГ-5), Мускат Янтарный, Русвен, Тигин, Фрумоасе Албэ.

Гармоничным или сортовым вкусом отличаются такие сорта, как Аркадия, Аметист Новочеркасский, Августин, Алекса, Баклановский, Восторг, Галахад, Галия, Кодрянка, Муромец, Преображение, Подарок Запорожью, Талисман, Тимур, Флора и множество других распространенных современных сортов.

## РАЗМЕР И ФОРМА ГРОЗДИ И ЯГОДЫ

Грозди винограда отличаются по длине и ширине, массе, форме и плотности. Если всего 20—30 лет назад большой считалась гроздь массой 500—800 г, то сегодня нормальной считается гроздь массой 1—2 кг. При хорошем уходе, капельном поливе и подкормках виноградари-любители на своих частных виноградниках получают грозди массой 3—3,5 кг. Есть сорта с гроздьями массой 200—300 г, но эти параметры допустимы только для винных, технических сортов.

Повысились также требования к

массе и размеру ягод. Масса ягод столовых сортов может изменяться в пределах от 5 до 20 г, размер — от 1 см до 3 см, иногда достигает 4—5 см. Эти параметры тоже индивидуальны в предпочтениях. Если славяне считают, что чем больше гроздь и ягода, тем лучше, то немцы, например, определили такой порционный стандарт: масса грозди должна быть около 500 г, масса ягоды — 5—8 г. Это рациональный подход, потому что большие грозди дольше созревают, плохо накапливают сахар, их неудобно складывать в ящики при транспортировке.

Многие сорта с крупными гроздями и ягодами имеют средний или поздний срок созревания, поэтому не подходят для выращивания в зоне северного,

Елена

Кодрянка

Тимур



Скан APN

рискованного виноградарства. К сортам с крупными гроздьями и большими ягодами относятся Аркадия, Виктор, Ливия, Преображение, Подарок Запорожью, Талисман, Флора, Юбилей Новочеркасска и другие.

По форме ягоды винограда очень разнообразны: округлые, овальные, сосковидные, цилиндрические, изогнутые, каплевидные, сердцевидные. По цвету ягоды также разные — зеленые, желтые, красные, синие, фиолетовые, коричневые, с разнообразными оттенками. Эти параметры не имеют определяющего значения и относятся к личным предпочтениям потребителей винограда. Цвет спелых ягод винограда — генетическая характеристика, а вот его насыщенность во многом зависит от почвы и зоны выращивания, а также агротехники, применяемой виноградарем.

## ЧЕГО ХОЧЕТ ВИНОГРАДАРЬ...

Выбор сортов зависит от целей и планов виноградаря. В любом случае особое внимание стоит обратить на старые, проверенные временем сорта. Многие из них включены в Государственный реестр сортов, разрешенных и рекомендуемых для выращивания в Украине, а также в реестр сортов России. Это такие сорта, как Восторг, Талисман, Кодрянка, Лора (Флора), Аркадия, Августин, Муромец, Агат Донской, Виктория. Каждый из них всегда даст фору разрекламированным дорогим новинкам. Если нужно подобрать вкусный и неприхотливый сорт, который из года в год будет давать урожай сладких ягод даже при минимальном уходе, стоит выбрать сверхранние и ранние сорта, а также сорта с мускатным либо другим оригинальным вкусом. Благо, в наше время выбор таких сортов очень велик. Для любителей винограда без косточек подойдут кишмишные сорта Русбол, Русбол мускатный, Кишмиш Запорожский, Кишмиш Мираж. Если виноградарь планирует построить виноградную беседку или простой навес, под которым приятно посидеть летом в тени, лучше всего остановить свой выбор на таких сортах, как Агат Донской, Восторг, Восторг идеальный, Муромец, Талисман, Виктория, Галбена Ноу. Морозоустойчивость этих сортов изменяется в пределах 24—26 °С.

Если же планируется заложить на своем приусадебном участке хороший товарный виноградник, то подойдут сорта Аркадия, Августин, Восторг, Гарольд, Галахад, Забава, Кодрянка, Ливия, Подарок Запорожью, Талисман, Флора. При минимальном количестве опрыскиваний и легком укрытии кустов на зиму растения этих сортов дают полноценный урожай.

Практически в каждом дворе у нас растут сорта, пришедшие с американского континента, — Лидия, Изабелла, Русский Конкорд и другие. Они распространились благодаря своей неприхотливости и устойчивости к морозам и болезням, однако у ягод этих сортов посредственный вкус, из них получаются виноматериалы низкого качества. Одним словом, это сорта вчерашнего дня, их лучше заменить. При этом не стоит корчевать кусты, иначе на том месте, где они росли долгие годы, придется менять всю землю. Более рационально — привить на эти корни новые столовые или технические сорта.

Где же необходимо приобретать посадочный материал? Самый лучший вариант — обратиться за саженцами к опытным виноградарям, проживающим с вами в одном и том же регионе. Они принимают участие во всех садово-огороднических выставках и ярмарках, размещают объявления в Интернете и средствах массовой информации. Они поделятся опытом, посоветуют, как правильно посадить куст винограда, дадут попробовать ягоды понравившихся сортов. Можно также приобретать саженцы в специализированных питомниках. Ни в коем случае нельзя покупать посадочный материал на рынке, где высокая вероятность купить растения не того сорта либо саженцы низкого качества.

*Анатолий БАЧИНСКИЙ,*
*г. Белая Церковь,*
*Киевская обл.*

*Нептун*

*Подарок Украине*

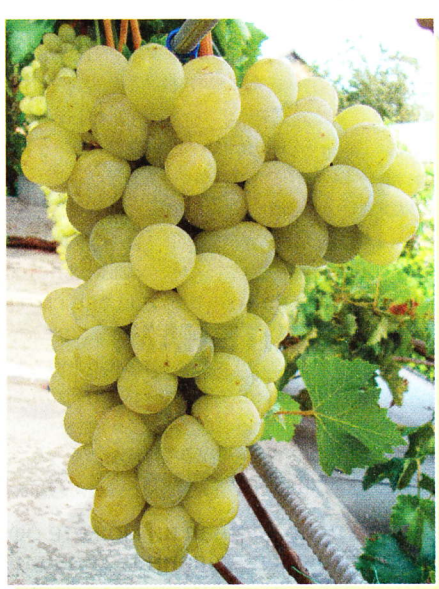

*Русмол*

Скан APN

# Агрошкола

98

Краткий курс для начинающих

## День за днем

***Февраль — месяц солнечный, звонкий от капели. И обманчивый. Ведь именно в феврале, даже в «ласковые» дни оттепелей, как утверждают специалисты, температура грунта в зоне корней бывает самой низкой в году! Поэтому нужно еще укрывать нежные многолетники и подбрасывать им снежку. Да и морозы могут быть еще очень хлесткими. Но вот налетает южный ветер, приносит с собой едва уловимый, но такой пьяняще-радостный дух весны — и мы уже размечтались о зацветающих подснежниках, нарциссах, тюльпанах... Сладки февральские грезы — в них еще нет мартовского нетерпения, а только спокойное, философское ожидание цветущего счастья.***

***Впрочем, достаточно лирики — зимний «отпуск» заканчивается, пора за работу. И подкупить еще много чего надо, и с планами посадок окончательно определиться, а то планов, как всегда, громадье, а места мало... Но главное — уже можно сеять! И пусть наши «клумбы» умещаются пока в плошках на подоконнике, но они верный знак того, что уже почти весна!***

- В саду защитите вечнозеленые и хвойные растения, особенно молодые, от февральских солнечных ожогов, иначе хвоя пожелтеет и исправить это будет невозможно. Укройте кроны лутрасилом, марлей, старыми простынями, мешковиной. Яркое солнце вызывает ожоги и коры декоративных деревьев. Если не хотите белить стволы, оберните их тканью.
- Со II декады февраля начинайте интенсивную обрезку декоративных деревьев и кустарников, образующих цветочные почки на побе-

# Как создать красивый цветник

## Основы ландшафтного стиля

**Миксбордер — самый известный и популярный вид цветника. Он очаровывает начинающих — им кажется, что создать его так просто. А садоводы с опытом знают, что это красивый способ собрать в одном месте разбросанные по всей даче цветы, чтобы за ними было легче ухаживать. Для тех же, кто достиг профессионализма, миксбордер — это высокое искусство, возможность самовыражения и поиски «потерянного рая». Англичане как раз и придумали смешанный бюрдюр (так переводится слово «миксбордер») для того, чтобы вместить в него все, что только можно — деревья, кусты, травы, летники и многолетники. Если правильно подобрать растения, такой «микс» может цвести с самой ранней весны до снега.**

Скан APN

гах текущего года **(гортензия древовидная, дерен, буддлея, поздноцветущие спиреи, чайно-гибридные розы, лапчатка** и др.). Чтобы стимулировать кущение, укоротите веточки на оголившейся нижней части живой изгороди. У кустарников, цветущих на побегах прошлого года **(вейгела, чубушник, дейция, форзиция),** проводите лишь ремонтную обрезку, убирая больные и загущающие побеги.

● Когда среднесуточная температура установится на уровне 4—5 °С, опрыскайте масляными эмульсиями (нитрафен) кустарники, которые сильно поражаются тлей и другими сосущими вредителями **(калина, чубушник, плетущаяся жимолость, вьющиеся и парковые розы).**

● Продолжайте подкармливать птиц — они помогают нам бороться с вредителями.

● Дома в начале месяца высевайте на рассаду **гвоздику Шабо и бегонию.** Лучше всего для рассады подойдут подоконники тех окон, что выходят на юг и юго-восток. На других — подсвечивайте рассаду люминисцентными лампами холодного свечения по 5—6 ч в день.

● В конце месяца распикируйте посеянную в январе гвоздику Шабо, содержите сеянцы при температуре 14—15 °С.

● Во II декаде февраля высевайте **сальвию, скабиозу, сухоцветник, бальзамин, лобелию, львиный зев, петунию, гацанию, а также бархатцы** для раннего цветения. В III декаде наступает черед **виолы, цинерарии, статице**. После посева увлажните почву водой из пульверизатора и накройте стеклом. До появления всходов поместите контейнеры в темное место с температурой не ниже 20 °С. Для лобелии более благоприятна температура 15—18 °С. Когда появятся всходы (обычно через 8—10 дней), переставьте горшки на солнечное окно.

● Приступайте к размножению георгин черенками. Для этого высадите клубни в почвенную смесь таким образом, чтобы их верхняя часть и корневая шейка не были засыпаны землей. Держите посаженные клубни на теплом подоконнике. Когда прорастающие стебли достигнут 7—12 см в высоту, срежьте их под углом и высадите в песок для укоренения.

## НАЧИНАЕМ С ...ТРЕЗВОСТИ

Очень часто первые попытки новичков создать миксбордер заканчиваются неудачей. И лишь потому, что растения они подбирают по «полету фантазии», а не по правилам. Миксбордер может состоять только из многолетних растений либо включать и небольшое количество летников. Но в любом случае — он часть окружающего ландшафта. Игнорировать этот факт нельзя. Иначе получится не единое целое, а набор цветочных группок. Обычно миксбордеры размещают по краю газона, вдоль дорожек, но чаще — у стен или вдоль оград. И если около забора уже растет дерево, оно должно стать акцентом цветника. Даже дерево за оградой придется визуально включить в композицию. Оценивают также пейзаж за пределами участка: некрасивый вид прикрывают массивными насаждениями, красивый — подчеркивают распределением высоких и низких растений в миксбордере. Взгляд всегда тянется туда, где есть «провал» высоты.

Важно трезво оценить экологические условия участка — почву, ее кислотность, влажность, освещенность. Подбирают только подходящие к этим условиям растения, а не те, которые очень хочется. Астильба вымученой выглядит на солнце, а пионы не заставишь пышно цвести в тени. Второй шаг — без ложных иллюзий оценить свои возможности. Если мало опыта и свободного времени, используйте нетребовательные в уходе растения (колокольчик персиколистный, хоста, волжанка, ирис сибирский, гравилат и др.).

## ЛЕСНАЯ ОПУШКА

**Миксбордер** — это, по сути, модель лесной опушки. В природе, чем выше растения на опушке, тем она шире, и наоборот. Если нарушить это правило при планировании миксбордера, композиция будет выглядеть неестественно. О соотношении высоты растений ландшафтных цветников при переходе от заднего плана к среднему и переднему мы подробно рассказывали в предыдущем номере, напомним лишь, что соотношения высот должны отвечать пропорции золотого сечения. В узком миксбордере такую гармонию создать трудно, а то и невозможно. В таком случае более заметными должны быть колебания высоты растений к длине миксбордера: кустарники с низкой кроной чередуют с лианами, многолетниками с высокими цветоносами.

Композиция выглядит хаотично, если в ней нет ритма, ведь потребность в повторах заложена в подсознании человека. Ритм создает единство композиции. Задается он чередованием по продольной оси миксбордера таких элементов, как цвет, фактура листьев, высота растений. Чтобы ритм был заметен, достаточно 2—3 повторяющихся элементов. Когда их 4—5, человек испытывает устойчивое ощущение ритма. Большое количество повторов делает цветник монотонным.

Обычно миксбордер и газон разграничивают. Однако более естественно и эффектно смотрится другая планировка — когда дорожка то «ныряет» в цветник, то снова возвращается на газон. Такой прием визуально увеличивает площадь небольшого участка.

Скан APN

# ПЕРЕЛІК ПЕСТИЦИДІВ І АГРОХІМІКАТІВ,
## ДОЗВОЛЕНИХ ДО ВИКОРИСТАННЯ В УКРАЇНІ

| Назва препарату (діючої речовини), фірма, країна | Норма витрати препарату (г, кг, л/га, м², т) | Культура, об'єкт, що обробляється | Об'єкт, проти якого обробляється | Спосіб, час обробок, обмеження | Строк останньої обробки, (в днях до збирання врожаю) | Максимальна кратність обробок |
|---|---|---|---|---|---|---|
| ◈ **Альєтт, з. п.** (фосетил алюмінію, 800 г/кг), ф. «Байєр КропСаєнс АГ», Німеччина | 10–20 г на 10 л води на 1 сотку | Огірки відкритого ґрунту | Несправжня борошниста роса | Обприскування вегетуючих рослин | 7 | 3 |
| ◈ ***Ацидан, з. п.** (металаксил, 80 г/кг + манкоцеб, 640 г/кг), ПП «Хімагромаркетинг», Україна, виробник — ф. «Санрайз Кемікалз Ко. Лтд.», Китай | 25 г | Картопля | Комплекс збудників хвороб | Обприскування в період вегетації | 20 | 3 |
| | 25 г | Томати | Комплекс збудників хвороб | Обприскування в період вегетації | 14 | 3 |
| ◈ **Дітан М-45, з. п.** (манкоцеб, 800 г/кг), ф. «Доу АгроСайенсіс ВмбХ», Австрія | 20 г на 5 л води на 1 сотку | Картопля, томати | Фітофтороз, альтернаріоз | Обприскування в період вегетації | 20 | 3 |
| ◈ ***Джек Пот, к. е.** (пенконазол, 100 г/л + дифеноконазол, 200 г/л), ТОВ «Компанія «Укравіт», Україна, виробники — ТОВ «Фабрика агрохімікатів», Україна, «Нанджінг Ессенс Файн-Кемікал Ко. Лтд.», Китай | 2–4 мл на 10 л води на 1 сотку | Яблуня | Парша, борошниста роса | Обприскування в період вегетації | 30 | 3 |
| ◈ **Ефатол, з. п.** (фосетіл алюмінію, 800 г/кг), ПП «Хімагромаркетинг», Україна, виробник — ф. «Санрайз Кемікалз Ко. Лтд», Китай | 12–20 г на 10 л води на 1 сотку | Огірки | Пероноспороз | Обприскування в період вегетації | 20 | 2 |
| ◈ ***Захисник, к. с.** (тіофанат-метил, 500 г/л), ТОВ «Компанія «Укравіт», Україна, виробники — ТОВ «Фабрика агрохімікатів», Україна, «Нанджінг Ессенс Файн-Кемікал Ко. Лтд.», Китай | 20 мл на 10 л води | Виноградники | Оїдіум, мілдью | Обприскування в період вегетації | 30 | 1 |

**Препарати зі статусом «експериментальна реєстрація».*

***Продовження. Початок в журналі "Огородник" №11,12'2010,1'2011. Далі буде.***

Скан APN

| Назва препарату (діючої речовини), фірма, країна | Норма витрати препарату (г, кг, л/га, м², т) | Культура, об'єкт, що обробляється | Об'єкт, проти якого обробляється | Спосіб, час обробок, обмеження | Строк останньої обробки, (в днях до збирання врожаю) | Максимальна кратність обробок |
|---|---|---|---|---|---|---|
| ◈ ***Захист, з. п.** (металаксил, 100 г/кг + цимоксаніл, 250 г/кг), ТОВ «Компанія «Укравіт», Україна, виробники — ТОВ «Фабрика агрохімікатів», Україна, ф. «Нанджінг Ессенс Файн-Кемікал Ко. Лтд.», Китай | 15–20 г на 1 сотку | Томати | Фітофтороз, альтернаріоз | Обприскування в період вегетації | 14 | 3 |
| ◈ **Інфініто 61 SC, 687,5 к. с.** (флуопіколід, 62,5 г/л + пропамокарб гідро хлорид, 625 г/л), ф. «Байєр КропСаєнс АГ», Німеччина | 15 мл на 5 л води на 100 м² | Томати | Фітофтороз | Обприскування в період вегетації | 14 | 2 |
| | 15 мл на 5 л води на 100 м² | Картопля | Фітофтороз | Обприскування в період вегетації | 10 | 2 |
| | 15 мл на 5 л води на 100 м² | Огірки | Несправжня борошниста роса | Обприскування в період вегетації | 10 | 2 |
| ◈ **Квадріс 250 SC, к. с.** (азоксістробін, 250 г/л), ф. «Сингента», Швейцарія | 6 мл на 5 л води на 1 сотку | Огірки | Несправжня борошниста роса, антракноз, борошниста роса | Обприскування в період вегетації | 5 | 3 (не більше 2 обприскувань поспіль) |
| | 6 мл на 5 л води на 1 сотку | Томати | Фітофтороз, альтернаріоз, бура плямистість | Обприскування в період вегетації | 5 | 3 (не більше 2 обприскувань поспіль) |
| | 6 мл на 5 л води на 1 сотку | Цибуля | Фузаріоне в'янення, пероноспороз | Обприскування в період вегетації | 14 | 2 |
| | 6 мл на 5 л води на 1 сотку | Картопля | Фітофтороз, альтернаріоз | Обприскування в період вегетації | 7 | 2 |
| | 6 мл на 5 л води на 1 сотку | Капуста | Гнилі при зберіганні | Обприскування посівів за 10 днів до збирання врожаю | 7 | 1 |
| ◈ **Консенто 450 SC, к. с.** (фенамідон, 75 г/л + пропамокарб гідрохлорид, 375 г/л), ф. «Байєр КропСаєнс АГ», Німеччина | 20 мл на 5–8 л води на 1 сотку | Картопля | Фітофтороз, альтернаріоз | Обприскування в період вегетації | 20 | 3 |
| | 20 мл на 5–8 л води на 1 сотку | Томати | Фітофтороз, альтернаріоз | Обприскування в період вегетації | 14 | 2 |
| ◈ **Купроксат, к. с.** (сульфат міді триосновний, 345 г/л), ф. «Нуфарм ГмбХ енд Ко. КГ», Австрія | 80–100 мл на 10 л води на 2 сотки | Картопля | Фітофтороз | Обприскування в період вегетації | 15 | 4 |
| | 80 мл на 10 л води на 2 сотки | Томати | Фітофтороз | Обприскування в період вегетації | 8 | 4 |
| | 50 мл на 10 л води на 1 сотку | Яблуня | Парша | Обприскування в період вегетації | 15 | 5 |



Скан APN

| Назва препарату (діючої речовини), фірма, країна | Норма витрати препарату (г, кг, л/га, м², т) | Культура, об'єкт, що обробляється | Об'єкт, проти якого обробляється | Спосіб, час обробок, обмеження | Строк останньої обробки, (в днях до збирання врожаю) | Максимальна кратність обробок |
|---|---|---|---|---|---|---|
| ◈ ***Лікар рослин, з. п.** (металаксил, 80 г/кг + манкоцеб, 640 г/кг), ЗАТ «Транс Оіл», Україна, виробник — ф. «Женджіанг Агрін Компані Лтд.», Китай | 10–25 г на 5–8 л води на 1 сотку | Огірки | Несправжня борошниста роса | Обприскування в період вегетації | 10 | 3 |
| | 10–25 г на 5–8 л води на 1 соткуи | Томати | Фітофтороз | Обприскування в період вегетації | 14 | 3 |
| | 10–25 г на 5–8 л води на 1 сотку | Картопля | Фітофтороз | Обприскування в період вегетації | 20 | 3 |
| ◈ **Максим 025 FS, т. к. с.** (флудіоконіл, 25 г/л), ф. «Сингента», Швейцарія | 7,5 мл на 3–5 л води на 1 сотку | Газонні трави | Комплекс хвороб | Обприскування в період вегетації | – | 3 |
| | 7,5 мл на 10 кг бульб | Картопля (насіннєва) | Суха гниль, ризоктоніоз, | Обробка бульб суспензією препарату перед висаджуванням, а також перед закладанням на зберігання за умови просушування | – | – |
| ◈ **Медян Екстра 350 SC, к. с.** (хлороксид міді, 350 г/л), Хімічне підприємство «Органіка–Азот С. А.», Польща | 20–30 мл на 10 л води | Яблуня | Парша | Обприскування в період вегетації з витратою робочого розчину: молоді дерева — 2 л на дерево, дерева середнього віку — 2–5 л на дерево, дерево з великою кроною — 5 л на дерево | 20 | 3 |
| | 80–100 мл на 10 л води на 2 сотки | Картопля | Фітофтороз, макроспоріоз | Обприскування в період вегетації | 20 | 3 |
| ◈ ***Метаксил, з. п.** (металаксил, 80 г/кг + манкоцеб, 640 г/кг), ЗАТ «Фірма «Август», Росія | 25 г на 5 л води на 1 сотку | Томати | Альтернаріоз, макроспоріоз, септоріоз, фітофтороз | Обприскування в період вегетації | 14 | 3 |
| | 25 г на 5 л води на 1 сотку | Огірки | Пероноспороз | Обприскування в період вегетації | 10 | 3 |
| | 25 г на 5 л води на 1 сотку | Картопля | Фітофтороз, альтернаріоз | Обприскування в період вегетації | 20 | 3 |
| ◈ **Метеор, з. п.** (гідроокис міді, 770 г/кг), ТОВ «Хімагромаркетинг», Україна, виробник — ф. «Санрайз Кемікалз Ко. Лтд.», Китай | 25 г на 1 сотку | Томати | Фітофтороз | Обприскування в період вегетації | 14 | 4 |
| ◈ **Пенкоцеб, з.п.** (манкоцеб, 800 г/кг), ф. «Церексагрі», Франція | 40 г на 10 л води 4 л робочого розчину на1 сотку | Картопля | Фітофтороз, макроспоріоз | Обприскування в період вегетації | 20 | 3 |

Скан APN

| Назва препарату (діючої речовини), фірма, країна | Норма витрати препарату (г, кг, л/га, м², т) | Культура, об'єкт, що обробляється | Об'єкт, проти якого обробляється | Спосіб, час обробок, обмеження | Строк останньої обробки, (в днях до збирання врожаю) | Максимальна кратність обробок |
|---|---|---|---|---|---|---|
| ◈ **Превікур 607 SL, в. р. к.** (пропамокарб гідрохлорид, 722 г/л), ф. «Байєр КропСаєнс АГ», Німеччина | 2–4 л 0,15%-ного робочого розчину на 1 м² | Розсада: огірки, томати, перець, капуста, кавуни, баклажани | Кореневі та стеблові гнилі | Полив розсади з інтервалом 3–4 тижні | – | 2 |
| | 20 мл на 10 л води на 1 сотку | Огірки | Несправжня борошниста роса | Обприскування в період вегетації | 10 | 2 |
| ◈ **Ридоміл Голд МЦ, 68 WG, в. г.** (металаксил-М 40, г/кг + манкоцеб, 640 г/кг), ф. «Сингента», Швейцарія | 25 г на 5 л води на 1 сотку | Томати | Фітофтороз | Обприскування в період вегетації | 14 | 3 |
| | 25 г на 5 л води на 1 сотку | Картопля | Фітофтороз | Обприскування в період вегетації | 14 | 3 |
| | 25 г на 5–6 л води на 1 сотку | Огірки | Несправжня борошниста роса | Обприскування в період вегетації | 10 | 3 |
| | 25 г на 8–10 л води на 1 сотку | Виноградники | Мілдью | Обприскування в період вегетації | 25 | 3 |
| | 25 г на 5 л води на1 сотку | Тютюн | Пероноспороз | Обприскування в період вегетації | 14 | 3 |
| | 25 г на 4–5 л води на 1 сотку | Цибуля (крім на перо) | Несправжня борошниста роса | Обприскування в період вегетації | 30 | 3 |
| ◈ **Сапроль, к. е.** (трифорин, 200 г/л), ф. «Сумітомо Корпорейшн», Японія | 15 мл на 10 л води на 7 л на 1 сотку | Огірки | Борошниста роса | Обприскування в період вегетації 0,1%-ною емульсією препарату | 20 | 2 |
| | 10–20 мл на 10 л води | Яблуня | Борошниста роса, парша | Обприскування в період вегетації 0,1%-ною емульсією препарату | 30 | 3 |
| ◈ **Світч 62,5 WG, в. г.** (флудіоксоніл, 250 г/кг + ципродиніл, 375 г/кг), ф.«Сингента», Швейцарія | 7,5–10 г на 10 л води, 5 л робочого розчину на 1 дерево | Абрикос, персик, слива, черешня, груша | Моніліоз, сиза пліснява гниль, фузаріозна гниль, альтернаріоз, сіра гниль | Обприскування в період вегетації | 20 | 2 |
| | 7,5–10 г на 10 л води | Груша, яблуня, персик | Хвороби плодів при їх зберіганні у сховищах | Обприскування в період вегетації з нормою витрати робочої рідини: молоді дерева — 2 л на дерево, дерева середнього віку — 2–5 л на дерево, старі дерева — 5 л на дерево | 15 | 1 |



Скан APN

## ОРИЕНТАЦИЯ ПО СТОРОНАМ СВЕТА

Садоводы-любители очень редко учитывают это правило. А надо. Потому что миксбордер, «смотрящий» на юг, всегда выглядит плоско, как аппликация. И трудно добиться красоты, делая ставку на фактуру листвы или рельеф кроны. Все это теряется, как и пастельные тона. Для цветников, ориентированных на юг, подбирают ярко-красные и оранжевые цветы, которые тут смотрятся эффектно. Объема добавят и растения с ажурной кроной, а также резко контрастные колебания высот.

Недостаток северной ориентации в том, что растения большую часть времени находятся в тени. В таком случае ставку делают на те виды растений, которые не просто выносят затенение, но любят его. В основном, это травянистые многолетники (купены, папоротники, клопогоны, роджерсии, хосты, аквилегии и др.). Дополнят композицию древесные кустарники и лианы (магония, гортензия, пахизандра, пестролистные дерены, лимонник), но главную прелесть такому миксбордеру придают разные виды папоротников.

Если миксбордер ориентирован на восток или запад — это идеальный вариант. Но и тут подстерегает опасность — переборщить с яркостью цветовой гаммы, что делает композицию кичевой и даже вульгарной. Поэтому очень дозированно надо использовать очень контрастные сочетания цветов холодной и теплой гаммы, например, ярко-желтых и красных тюльпанов с синими и голубыми мускари или малинового дербенника с бронзово-оранжевым гелениумом. В саду допускается не более одной такой контрастной композиции. Нивелируют цветовое напряжение добавлением растений белых и светло-серых тонов.

## СТАБИЛЬНАЯ ДЕКОРАТИВНОСТЬ

Основу миксбордера составляют так называемые архитектурные растения, сохраняющие декоративность на протяжении всего сезона за счет красивой листвы, стабильного габитуса (астильбы, пионы, хосты, лилейники, молочай, ирисы, спиреи, лапчатки, гортензии). Они поддерживают структуру цветника. А красивоцветущие виды являются в миксбордере дополняющими, из них подбирают те, у которых сроки цветения наиболее длительные. Например, колокольчик карпатский цветет 70 дней. Растения, теряющие красоту после цветения (лилии, люпин, дельфиниум, пиретрум и др.) или с оголяющимися снизу стеблями (флоксы, лихнис, гелениум), размещают так, чтобы архитектурные собратья прикрывали их недостатки. Таких же «опекунов» выбирают для луковичных и летников.

В первый год после посадки миксбордера пустующие места, оставленные для разрастания структурных растений, заполняют цветущими однолетниками. Отказаться от них можно будет только через три года, когда миксбордер разрастется.

● Проверяйте, как хранятся **клубни и клубнелуковицы бегоний, гладиолусов, монтбреций, канн** и др. Если появились сильно проросшие побеги у канн и клубневых бегоний, обрежьте их, оставив короткие «пеньки», а клубни поместите на нижнюю полку холодильника, обложив их слегка влажными опилками или мхом сфагнумом.

● Начинайте черенкование пеларгонии (герань) для клумб и рабаток. Если маточных растений мало, берите на черенки не только верхушечные, но и средние части побегов. Нижний срез сделайте наискось на 2—3 мм ниже узла. Перед посадкой черенки слегка подвяльте (3—4 ч) в темном месте, затем обработайте срезы стимулятором роста (гетероауксин и др.) согласно инструкции на пакетике. Это способствует быстрому появлению корешков и развитию

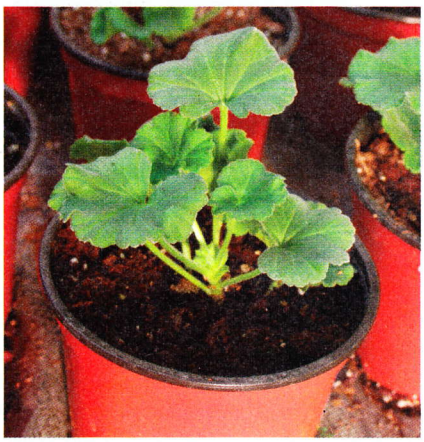

мощной корневой системы. Укореняют пеларгонию в песке или перлите. Контейнеры с черенками поставьте на светлый подоконник. Увлажняйте умеренно, чтобы не было застоя воды, поскольку и черенки, и укоренившуюся пеларгонию чрезмерным поливом можно погубить. После укоренения пересадите каждое растение в маленький горшок — тогда цветение будет более обильным. Пеларгонии нетребовательны к почве, можно взять смесь из равных частей дерновой, листовой и перегнойной земли, а также песка.

● Позаботьтесь о букете к 8 Марта — в середине февраля срежьте веточки **форзиции или миндаля трехлопастного, вишни, декоративной яблони, рододендрона** с цветочными почками и поставьте их в теплую воду. Добавьте в воду немножко сахара и таблетку аспирина или каплю лимонного сока.

Скан APN

Все цветы

# Астранция

***Как всякий цветок необычного вида, астранцию окружают легенды. Одна из них повествует об упавшей на опушку леса и разбившейся прекрасной яркой звезде, из осколков которой выросли очаровательные цветочки. Старое русское название растения — звездовка. В природе известно 9 видов, встречающихся в Европе и Малой Азии. Первое упоминание о выращивании астранции в садовой культуре относится к 1597 году. Особенно любят ее англичане, они выводят все новые и новые сорта этого нежного неброского цветка.***

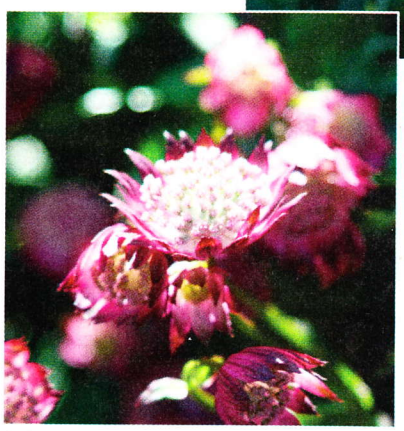

**Особые приметы.** Многолетнее травянистое корневищное растение из семейства зонтичных. Стебли у астранции тонкие, прямые, маловетвистые, слабооблиственные, высотой 60—90 см. Есть гибриды до 30 см высотой. Листья на длинных черешках, глубоко пальчатораздельные или пальчатолопастные, зубчатые по краю. Растение декоративно с весны до поздней осени. Кусты раскидистые, 40—50 см в поперечнике.

Цветет звездовка 35—40 дней в июне—августе, некоторые сорта могут цвести и в сентябре. Цветки оригинальной формы: мелкие многочисленные соцветия собраны в небольшие простые зонтики диаметром 3—5 см, а снизу зонтики окружены крупными суховатыми листочками обертки. Она может быть той же окраски, что и зонтики, либо бело-серебристой, зеленовато-белой, с прожилками. Плоды — двусемянки.

**Биологические особенности.** Астранция светолюбива, при этом достаточно теневынослива, может расти под деревьями. Но лучше всего чувствует себя на открытых местах и в легкой полутени, где ее цветки окрашиваются ярче. Корневая система у нее довольно компактная, поэтому растение не нуждается в мощном плодородном слое — достаточно обычной окультуренной садовой земли, желательно рыхлой. Песчаных почв и жарких участков не переносит. Астранция достаточно засухоустойчива, но в солнечных местах ей требуется полив. Без полива сокращается время цветения. Если срезать увядающие цветки, растение даст вторую волну цветения, которая не уступает первой. Иногда после цветения растения скашивают, чтобы избежать самосева. Взрослые кусты морозоустойчивы, а молодые посадки надо прикрывать лапником. Весной растения подкармливают. Летом уход обычный. Астранция ничем не болеет, однако ее надо защищать от слизней.

**Размножение и агротехника.** Размножают астранцию посевом семян и делением куста. Свежесобранные семена высевают в грунт под зиму, покупные — весной. Всходы прореживают. Делением куста и отрезками корневища размножают осенью или весной до начала отрастания листьев. Разрастается астранция быстро, через 2—3 года после пересадки образует плотную сомкнутую заросль. Пересаживать ее рекомендуется не чаще чем через 5—7 лет. На хорошо заправленной почве может расти без пересадки и дольше.

**Использование.** Астранцию высаживают в миксбордерах и группах — как на среднем, так и на переднем плане. Можно разместить ее на газоне. Благодаря аккуратной форме куста она также прекрасно выглядит рядом с дорожкой или мощеной площадкой. Для тех, кто любит естественные сады, имитацию природных уголков, звездчатка вообще идеальное растение: хороша и на лужайке, и среди древесных кустарников, и в композиции с камнями. Это незаменимое растение для тенистого садика.

Растения-партнеры для астранции — раннецветущие гибриды астильбы, хоста, медуница пестролистная, герань луговая, синюха. Сорта с пурпурными соцветиями будут эффектно перекликаться с аналогичными по цвету листьями гейхер, скумпий и барбарисов.

**Сорта и виды.** Самый выносливый вид — **астранция крупная** (Astrantia major) высотой до 80 см, которая происходит из Карпат. У старых сортов цветки неброские, зеленовато-розовые. Среди сортов с яркой окраской самые популярные: **Lars** — с розовыми соцветиями, **Rubra** — с пурпурно-розовыми, **Moulen Rouge** — с лилово-пурпурными, а также необычный сорт **Sunningdale Variagated** — с бежевыми пятнами на листьях. У **астранции наибольшей** ( A. maxima), родиной которой является Кавказ, соцветия розовые, высота этого вида — 60 см.

*Тина СИМКОВИЧ*



Скан APN

Дизайн усадьбы

# От печали до радости

**Как ни печально, но выращивая комнатные растения приходится не только радоваться их пышному цветению, но и бороться с болезнями и неизвестно откуда взявшимися вредителями. Когда-то я считала, что моей коллекции никакие вредители не страшны, потому что я стараюсь держать цветы в чистоте и комфорте. Но, увы, меня постигло разочарование.**

**Поэтому сегодня хочу поделиться своим опытом и рассказать о том, как уберечь сенполии от вредителей (паутинный клещ, мучнистый червец, трипс и др.) и болезней (мучнистая роса, серая гниль, фитофтороз и др.). Очевидно, что намного эффективнее оберегать цветы, проводя различные профилактические мероприятия, чем бороться с реальным врагом.**

## ПАУТИННЫЙ КЛЕЩ

Вначале была борьба с паутинным клещом, который не виден невооруженным глазом, но причиняет много вреда не только молодым, но и взрослым сенполиям. У них бледнеют листья, загущается центр розетки, рост ее прекращается, на листьях появляются мелкие белые пятна, цветение задерживается. Радует то, что вредителя этого победить несложно — достаточно **2—3 опрыскиваний препаратами актеллик или фитоверм.** Секрет заключается в количестве опрыскиваний. Нужно провести два, а лучше три опрыскивания с интервалом в 7—10 дней. Раньше я опрыскивала фиалки только один раз, поэтому уже через месяц опять наблюдала все признаки поражения растений клещом. Так продолжалось, пока я не взялась за него основательно и не опрыскала всю коллекцию 3 раза фитовермом.

## ТРИПС

Затем на одной из цветущих розеток обнаружила трипс. Этот вредитель посерьезнее паутинного клеща. Питается он цветами и их пыльниками. Цветы при этом становятся бесформенными, пыльца просыпается на лепестки, и они выглядят неряшливыми. Чтобы его победить, надо опрыскать фиалку **трижды фитовермом** (можно трижды актелликом или один раз конфидором, но только на улице), а затем еще и полить фиалку инсектицидом **актара** (1,4 г на 2 л воды). После такой обработки нужно два месяца подряд обрывать все бутоны, не давая фиалке цвести, а затем еще раз повторить обработку. Столкнувшись с этим вредителем впервые, я просто выбросила вазон с зараженной трипсом розеткой, испугавшись за

Скан APN

всю коллекцию, хотя и было очень жаль, — сорт замечательный и в единственном экземпляре. Сегодня я бы постаралась укоренить листья, а само растение просто изолировала бы от других до наступления полного выздоровления.

## МУЧНИСТЫЙ ЧЕРВЕЦ

Мучнистого червеца тоже нельзя назвать желанным гостем в коллекции. Известно множество видов червеца, которые поражают листья и корни комнатных сенполий. Один из них — насекомое, которое легко обнаружить невооруженным глазом при пересадке. Это белые ватообразные скопления в укромных местах около черешков листьев или на корнях сенполий. Молодые особи обладают большой подвижностью, за что получили название "бродяжки". Вред, который наносят червецы, заключается не только в том, что они прокалывают кожицу и питаются соком растения. Места проколов становятся «входными воротами» для плесневых грибов и гнилей. Однако бороться с червецом можно и нужно. Здесь хорошо зарекомендовал себя инсектицид актара, им можно опрыскивать и поливать пораженные мучнистым червецом растения. Грунт в горшочке у фиалки необходимо **полить раствором актары** (1,4 г на 2 л воды) дважды с интервалом в один месяц. Перед поливом больное растение надо пересадить в новый пропаренный грунт, при этом количество вредителя уменьшится и с ним будет легче бороться. А после полива актарой надо еще и опрыскать фиалку этим же препаратом или **актелликом**.

## НЕМАТОДЫ

С листовой или корневой нематодой сенполий мне сталкиваться не приходилось. Возможно, благодаря профилактическим мерам, которые я предпринимаю. Я пропариваю грунт, который является источником заражения сенполий нематодой, и для профилактики добавляю измельченные таблетки вормила (декариса) или поливаю фиалки настоем сухих цветков бархатцев.

И все-же я считаю, что профилактика всегда лучше самого хорошего лечения. К такому выводу я пришла не сразу, а только с опытом, увы, печальным, потеряв немало растений. Профилактика хороша и тем, что нет нужды изучать вредителей и болезни сенполий, симптомы их проявления.

## ПРОФИЛАКТИКА ЛУЧШЕ ЛЕЧЕНИЯ

Грунт для сенполий надо обязательно пропаривать 20 мин в духовке, используя какую-нибудь емкость, закрыв ее крышкой или фольгой. Можно вместо этого пролить грунт крутым кипятком, а затем дать ему хорошенько остыть. Это защитит фиалку от различных бактериальных и грибных болезней, источником которых может быть грунт.

Для профилактики заболевания растений от нематод на литр готового грунта использую таблетку **вормила** или две таблетки **декариса** (соответственно 1 таблетку или 2 измельчаю в порошок, смешиваю его с грунтом). Или поливаю раз в месяц настоем сухих цветков бархатцев (2—3 сухих цветка на стакан кипятка).

Свежепересаженные сенполии поливаю раствором **фундазола** (1 ч. ложка на литр воды), чтобы предотвратить появление различных грибных заболеваний: серая гниль, фитофтороз, мучнистая роса. Такую профилактику провожу раз в месяц, причем только в осенне-зимний период.

В начале мая на улице всю коллекцию фиалок опрыскиваю однократно **конфидором** и забираю в дом после того, как влажные листья фиалок просохнут. Это хорошая профилактика от вредителей на долгое время. Нельзя опрыскивать фиалки на открытом солнце и при температуре воздуха ниже 15 °С.

В конце августа — начале сентября опрыскиваю сенполии фитовермом или актелликом. Обработку также провожу на улице. Опрыскиваю 2—3 раза с интервалом в 7— 10 дней. Этой подготовки достаточно, чтобы сенполии были здоровы на протяжении всей зимы.

В зимнее время, когда вынести растения на балкон не позволяет низкая температура, а проводить обработки пестицидами в комнате нежелательно, я поливаю фиалки раствором актары (1 г на 2 л воды) один раз в месяц вместо обычного полива.

Полив актарой провожу только тогда, когда есть подозрение, что вредитель появился на каком-то конкретном растении.

Раз в полгода (март—апрель и август—сентябрь) стараюсь пересаживать фиалки в свежую землю (точнее делаю перевалку в горшок большего диаметра, стараясь не оголять корни, а пустоты засыпать свежей землей). Это хорошая профилактика хлороза, к тому же пополняются питательные вещества для растений.

Раз в месяц опрыскиваю фиалки иммуноцитофитом (1 таблетка на 2 л воды). Он укрепляет иммунитет сенполий, и они намного реже болеют. Препарат этот совершенно безвреден для человека и домашних животных, так что им можно опрыскивать фиалки прямо на подоконниках или стеллажах.

В конце хочу добавить, если эти меры профилактики покажутся вам слишком хлопотными, то необязательно все делать так же. У каждого из нас все получается по-разному. Даже одни и те же сорта по-разному могут выглядеть. Воспользовавшись моим опытом, со временем вы выработаете свои методы профилактики, не менее эффективные и более удобные для вас. Главное, чтобы сенполии были здоровыми, роскошно цвели и радовали вас. Желаю хорошего здоровья вам и вашим любимым цветам!

*Светлана РЯБОВА,*
*а/я 9, г. Пирятин, Полтавская обл., 37000*
*Тел. (063) 815-75-80.*

Скан APN

# Вероника — праздник жизни!

**Как в саду, так и в доме, великолепно смотрятся горшки с цветущей цинерарией. Яркие, всех цветов радуги, цветки, будто облака, укрывают горшки.**

В прошедшем сезоне мы впервые попробовали вырастить эту культуру и остались очень довольны. В каталоге компании «Китано» увидели цинерарию серии Вероника, купили семена. Да и как было устоять? Вы только посмотрите на эти цвета! Сколько переливов! Это же праздник жизни! Насыщенный красный, розовый, пурпурный, синий, ослепительный белый. А еще и двухцветные комбинации — с белой каймой вокруг сердцевины. Такие цинерарии очень нарядные и праздничные. Ими просто необходимо украшать свою жизнь, свой дом и сад.

Высеваем цинерарию в первой декаде июля по поверхности торфа. Для мелкосемянных культур мы используем небольшие ящики (деревянные или пластмассовые). Дно их застилаем пленкой или газетой. Делаем в нем отверстия для оттока излишней влаги. Наполняем ящики торфом и заливаем его водой до кашеобразного состояния. После того, как лишняя вода стечет, хорошо уплотняем торф ладонями и рассыпаем семена по его поверхности.

Для прорастания цинерарии нужна температура 18—20 °С. Обычно в июле сложно поддерживать такой температурный режим из-за высокой температуры воздуха за пределами теплицы. Поэтому мы опускаем ящики с посевами в подвал на 3—4 дня. Чтобы обеспечить высокую влажность, необходимую для прорастания семян цинерарии, мы слегка прикрываем ящики пленкой. Когда появляются белые «петельки», переносим ящики с цинерарией на улицу в затененное место, под навес, и обязательно накрываем их пленкой.

Через неделю ящики с посевами покрываются зеленой порослью всходов. Пленку с них пока мы полностью не убираем: на ночь снимаем, а утром снова прикрываем, чтобы не допустить пересыхания молодых сеянцев.

Во второй половине августа (в 20-х числах) пикируем сеянцы в горшки (диаметр 12 см) с почвосмесью. Ставим их в притененное, не слишком светлое место. До начала октября цинерария у нас на улице, затем заносим ее в теплицу.

Для хорошего развития и цветения растений необходимо проводить подкормки. Первая подкормка — для развития корневой системы **после пикировки** — монофосфатом калия (1 ч. ложка с горкой на 10 л воды). Для последующих подкормок используем препарат Лиф Дрип (15-8-25), который помогает формированию красивых кустов.

**После появления на растениях бутонов** проводим еще две подкормки монофосфатом калия.

НАСІННЯ КВІТІВ
для професіоналів

**Петунія:** • Ямамото • Віртуоз • Фараон...
**Цинерарія:** • Вероніка
**Гацанія:** • Пілігрім

та багато іншого...

Замовляйте каталог на CD диску!

Відправте SMS зі словом КАТАЛОГ на номер **(067) 55-16-555**
Працівники KITANO звяжуться з вами і приймуть замовлення на безкоштовний каталог.

Подробиці – на сайті **www.kitanoseeds.ua**

Скан APN

Также двукратно обработали растения препаратом бенефит, что вызвало увеличение размера бутонов.

Каждые 2 недели делаем внекорневые подкормки растений, чередуя мегафол с брексилом комби.

Цинерария не любит пересушивания, равно как и переувлажнения. Ей нужен обильный полив, после которого необходимо дать почве подсохнуть.

Зацветает цинерария на День Святого Валентина и цветет 3,5—4 месяца, так что захватывает и праздник 8 Марта. Горшки с цветущей яркой цинерарией хорошо раскупают. Она похожа на пышное цветущее облако. Этот цветок как нельзя лучше подходит для праздников. Когда видишь эту игру красок, настроение сразу же улучшается. А дарить радость — главное предназначение цветов.

Желаем всем читателям журнала «Огородник» здоровья и удачного, прибыльного года!

По всем вопросам, связанным с выращиванием цинерарии, звоните мне, с радостью все подскажу.

*Элла ДЕМЧЕНКО,*
*цветовод,*
*Днепропетровская обл.*
*Тел. (067) 571-14-90*

**ПАРА ФРАЗ**

# Стойкий кореопсис

Случившаяся в минувшем году засуха заставила многих цветоводов Украины нервничать и переживать за своих питомцев. И я не стала исключением — несмотря на все старания, погибло большое количество высаженной рассады, в том числе и интересных новинок. А «под занавес» жара «достала» даже многолетние кустарники. И в это время, когда другие цветы сгорали от жары, кореопсис не только выжил, но и цвел, от души радуясь солнышку. Золотые полянки этих стойких и ярких цветов украшали сад, невзирая ни на какие капризы погоды.

Посев и уход за кореопсисом очень простой. Весной высеваю семена на глубину около 1 см, поливаю. После появления всходов регулярно поливаю посевы и выпалываю сорняки. Затем окрепшие и довольно пышные кустики идут в зиму. Обычно я их ничем не укрываю, кореопсис достаточно зимостойкий. А на следующее лето у вас в саду загораются золотистые полянки цветов. Они дарят чистую энергию и силу солнца, ощущение радости и восторга, поднимают настроение.

Хочу всем читателям «Огородника» предложить семена кореопсиса в качестве подарка к новому сезону. Для получения семян пришлите конверт с вашим адресом. С наилучшими пожеланиями всем-всем читателям нашего любимого «Огородника».

*Любовь ГАСЕНКО,*
*ул. Степная, 10, с. Масловка,*
*г. Новая Каховка,*
*Херсонская обл., 74994*

**Мотоблоки, мотокультиваторы, електрокультиватори:**
***КЕНТАВР, ZIRKA, НЕВА, ФАВОРИТ, САЛЮТ, ROBIX, DRAGON, НАДЕЖДА.***
**Навісне обладнання власного виробництва.**
**Мотопомпи. Генератори. Бензопили. Косарки.**
**Причіпи. Адаптери.Тачки. Картоплесаджалки.**
*тел: (094) 925-67-00; (044) 360-97-00; (044) 223-75-10; 223-75-15,*
*http://agrosad.com.ua* *м. Київ*

**БІОПРЕПАРАТ-АСЕНІЗАТОР**
**Вод Ограй**
**У ВСІХ МІСТАХ УКРАЇНИ**
Інформація за телефонами:
**(0642) 508-299, (0642) 496-955**
**www.vodograi.org**

nunhems
**“ГОЛЛАНДСЬКЕ НАСІННЯ”**
**можлива відправка поштою**
Офіційний дилер “Нунемс Заден”
**(044) 522-86-65**
**(067) 500-33-89**
**ГНУЧКА СИСТЕМА ЗНИЖОК**
Наша адреса:
фірма “Вікол”,
01042 Київ, вул. І. Кудрі, 5
(150 м від ст. метро “Либідська”)

Скан APN

# Садовая скамейка

**Работа в саду — лучшая психотерапия. Сколько раз замечала, стоит взяться за любое дело в саду, как через какое-то время грустных мыслей в голове становится меньше, а заботит лишь одно: как достичь желаемого результата.**

**Сегодня хочу поговорить об организации отдыха в саду: а именно, о садовых скамейках. Садовая мебель — не только необходимость, но и декоративный элемент сада. Поэтому творческий процесс по её подбору, изготовлению подарит вам новые эстетические наслаждения.**

**Недаром художники любили рисовать уголки сада со скамейками. Много лет у меня в квартире висит репродукция картины Ю. С. Подляского "Тишина": простой деревянный стол со скамейками, одиноко стоящий среди осенних березок, навевают грусть и ностальгию по ушедшему лету, а возможно, и чему-то более важному в жизни.**

## ГДЕ МЕСТО ДЛЯ СКАМЕЙКИ?

Не надо ограничиваться на участке одной скамейкой. Их должно быть много. Естественно, при этом учитывается функциональное назначение и возможности хозяев. На моей даче их несколько. Первая расположена у домика, рядом с калиткой. Её мы используем при разгрузке из машины сумок и вещей, когда приезжаем на дачу, на неё же заранее складываем то, что планируем увезти обратно. Соответственно назначению она длинная, достаточно широкая и эстетические требования к ней минимальные.

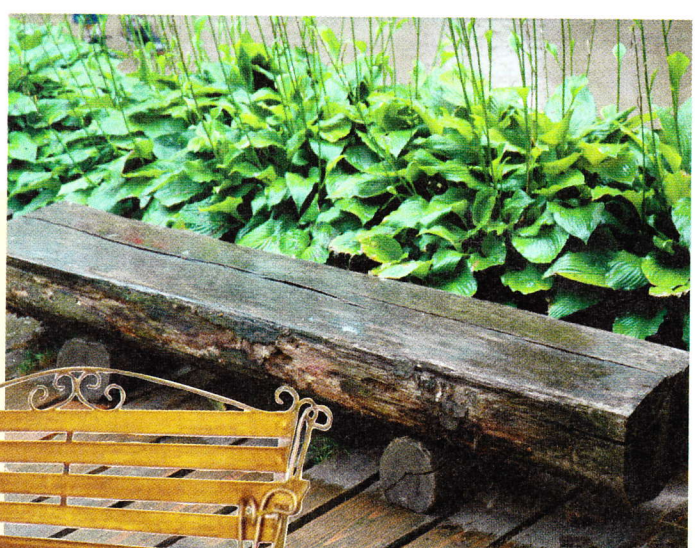

Совсем другая задача у так называемой семейной скамейки. Она и более нарядная, так как выкрашена в голубой цвет, который отлично гармонирует с окружающей зеленью и цветниками. Виноградная лоза, растущая за ней, летом образует зеленый полог, защищающий отдыхающих от жгучего солнца. Осенью свисающие грозди винограда придают ей особый романтический южный колорит.

В разных уголках дачи, где хочется присесть, лежат большие колоды, есть и пень от спиленного полувекового ореха, который занимал половину участка. Сидеть на них очень удобно. А вот переносная скамейка или легкий складной стул служат помощниками при работе в огороде.

Запланирован у нас и уголок для молодежи, которая любит собираться на даче. Для них, разумеется, нужен большой стол со стационарными скамейками вокруг. А еще будет уместна здесь небольшая детская площадка, чтобы малыши могли быть рядом с родителями.

Подобрать место для садовой скамьи — дело достаточно ответственное. Лучше всего поставить ее в тени раскидистого дерева. Важно также, чтобы вид, открывающийся со скамьи, радовал глаз, способствовал отдыху. Вряд ли будут созвучны вашему отдыху, умиротворению расположенная



Скан APN

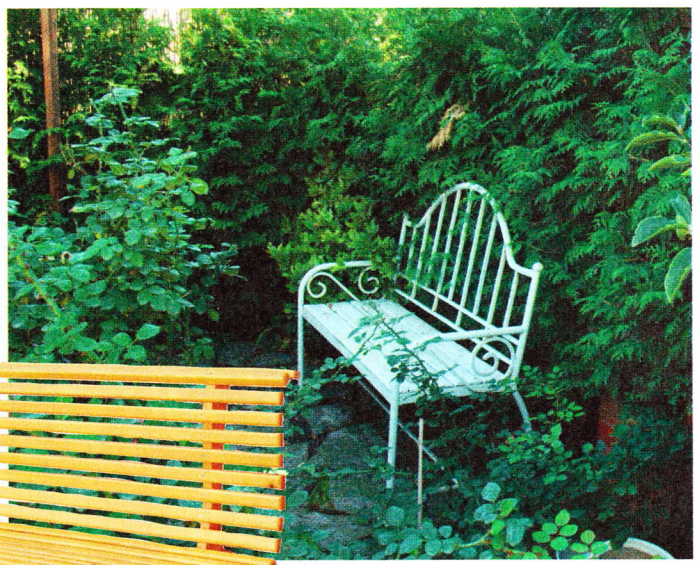

напротив компостная куча, покосившийся забор, неухоженный участок. Лучше всего, чтобы отдыхающий мог созерцать красивые цветы или овощи, от которых глаз не оторвать.

Не каждое дерево может стать подходящей зеленой крышей для уголка отдыха. Его не стоит устраивать под шелковицей или абрикосом, — падающие перезрелые плоды и роящиеся над ними насекомые не доставят вам удовольствия.

## ВЫБИРАЕМ МАТЕРИАЛ

Материал для скамьи может быть разным: дерево, камень, металл. Некоторые покупают распространенную нынче пластиковую садовую мебель. И хотя цены на неё достаточно демократичные, но я бы сказала, что это мебель для краткосрочного пользования. Металлическая мебель прочна и долговечна, изысканное кружево кованых изделий очень красиво, поэтому никогда не выходит из моды. К сожалению, учитывая наши реалии, такая мебель позволительна только на участках загородных домов, где есть охрана. Увы, на наших дачах оставлять такую мебель нельзя. Очень красива и оригинальна плетеная мебель из натуральных материалов, но она малопрактична для постоянного использования на открытом воздухе.

Идеальный для нас вариант — деревянная скамья, которая выглядит в саду весьма естественно. Дерево хорошо поддается обработке. Деревянные скамейки вписываются в какой угодно сад. Правда, древесина недостаточно устойчива к природному воздействию. Древесина немногих пород деревьев способна стоять на улице без специальной обработки. Со временем и они сереют и старятся, но это придает им еще более красивый и благородный вид. Для продления срока службы скамейки подвергают специальной обработке олифой, масляными красками, эмалями и лаками. Деревянные скамейки послужат дольше, если перед покраской они будут обработаны антисептиком. Покрашенная в подходящий цвет со вкусом сделанная скамья может стать предметом гордости вашего сада. Обратите внимание! При изготовлении скамьи сидение нужно сделать широким, только тогда на нем будет удобно отдыхать. Чтобы скамейка не погружалась в землю, поставьте ее на деревянные бруски, кирпич или щебень. Это особенно важно, если скамья не убирается на зиму.

Для места отдыха выбираем тихий уголок, который не просматривается с улицы. Независимо от того, какое место вы решите выделить: возле дома или в глубине сада, главное, чтобы вы чувствовали себя там наиболее комфортно. Место надо выбирать без сквозняков.

Если скамейку ставите на открытой лужайке, придется позаботиться о защите ее от жаркого солнца: соорудить перголу, высадив рядом вьющиеся теплолюбивые лианы, использовать пляжный зонтик или натянуть тент.

Красивую садовую скамейку необязательно покупать, ее можно сделать, использовав спиленные сучья, деревья, пни. Проявив фантазию, можно добиться потрясающего эффекта. Такая грубая простая мебель прекрасно вписывается в наши дачные пейзажи. Хотите сделать свой уголок шикарным и респектабельным, украсьте скамейку мягкими нарядными подушками или коврами. Если есть время, настроение, желание и фантазия, часто меняйте декорации, подбирая аксессуары в разном стиле. Место для творчества есть всегда и везде.

Осталось подобрать подходящие растения — и райский уголок готов. Здесь можно насладиться не только чашкой чая, но и первыми утренними солнечными лучами или багряным закатом солнца, и на какое-то время забыть повседневные хлопоты, настроиться на романтическую волну воспоминаний, строить новые планы, читать хорошую книгу или свежий номер любимого журнала.

Пусть уголок отдыха, устроенный на даче или приусадебном участке, подарит вам спасительное уединение, наслаждение тишиной и покоем.

*Раиса БОРЕНКОВА,*
*Дмитрий БОРЗДУХА,*
*ул. Калиновая, 53, г. Днепропетровск, 49087*

Скан APN

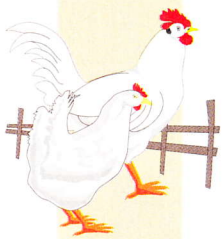

# Кролики, это не только...

**В этом году о кроликах говорят все. Еще бы, именем этого милого пушистого зверька даже назван год. По китайскому календарю именно в феврале год Кролика вступает в свои права. Каждый ждет от него здоровья и удачи, плодородия и материальных успехов. Те, кто занимается разведением этих зверьков, уверены, — кролик не подведет!**

Кролиководство — чрезвычайно выгодное занятие для человека, который знает особенности кормления, содержания, разведения кроликов. Это скороспелые и очень плодовитые животные, сравнительно неприхотливые в разведении.

Кроликоматки могут давать приплод в любое время года. Благодаря непродолжительному периоду сукрольности за год можно получить 3—5 окролов, а в закрытом помещении 5—7.

Скороспелость — важная особенность этих животных. Так, за первые шесть дней жизни масса крольчонка увеличивается в два раза, а к месячному возрасту — в 10—12 раз. Наиболее интенсивно кролики растут до 4-месячного возраста и почти достигают к этому времени размеров взрослого животного. К 6 месяцам кролик набирает 85% массы взрослых особей. В 8-месячном возрасте рост заканчивается.

Довольно быстро откармливается (87—90 дней) и достигает массы 2,7—3,0 кг бройлерный молодняк (например, порода новозеландский белый) . Если правильно использовать биологические особенности животных, можно добиться высокой продуктивности, и от одной самки и ее потомства за год получить 40—60 крольчат.

Кулинарная ценность мяса кроликов несомненна. Вкусовые и питательные качества крольчатины сохраняются в копченом и консервированном виде. Мясо кроликов богато минеральными веществами, содержит много полноценного белка, который усваивается организмом человека на 90%. В сочетании с медом кроличье мясо служит прекрасным средством против кашля и бронхита. В мясе кроликов мало экстрактивных веществ, пуриновых соединений, холестерина, и, напротив, много лецитина, который растворяет соли холестерина. Благодаря всем этим свойствам кроличье мясо считается диетическим продуктом, полезным детям и людям пожилого возраста, а также при болезнях желудка, печени, кишечника, сосудистых заболеваниях.

И наконец, кроличий мех — прекрасное пушное сырье. Красивый и теплый, он служит материалом для пошива легких и теплых женских и детских шуб.

Скан APN

# Плодовитые зверьки

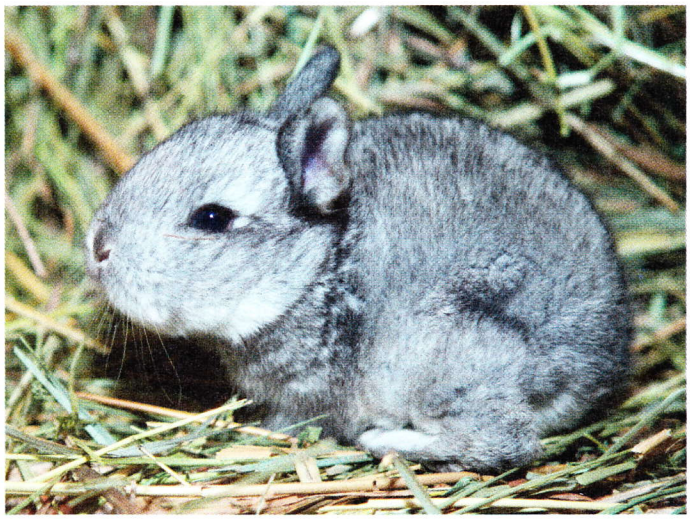

Основные физиологические параметры организма кроликов: температура тела — 38,5 — 39,5°С, пульс 130—160 ударов в минуту, число дыханий 50—60 в минуту.

Главная биологическая особенность кроликов — высокая репродуктивность. Плодовитость — явление наследуемое. В среднем от крольчихи получают 6—9 крольчат за один окрол, а особенно плодовитые приносят по 12—16 крольчат.

В помещениях с постоянным микроклиматом кролики размножаются практически весь год. Половой зрелости они достигают в возрасте 3,5—4,0 месяца. Овуляция яйцеклеток у самок происходит при спаривании. Крольчата рождаются неопушенными и незрячими. В возрасте 10—14 дней у них открываются глаза, а в 20—21-дневном возрасте они начинают выбираться из гнезда и есть самостоятельно. Поэтому о молочности самок судят по массе всего приплода в 20-дневном возрасте.

Крольчихи кормят приплод один раз в сутки — 4—5 минут. За это время крольчонок в первые дни жизни высасывает до 8 г молока, а в возрасте 30 дней — около 30 г. Крольчата, которые по какой-либо причине пропускают кормление или получают недостаточное количество молока, отстают в росте и часто гибнут. Поэтому для снижения смертности приплода очень важно учитывать материнские качества самки. Крольчихи могут совмещать лактацию с очередной беременностью.

Желудок у кроликов однокамерный, подковообразной формы. Из-за небольшого объема желудка они едят часто (до 30 раз в сутки), затрачивая на каждый прием пищи 5—10 минут. Поскольку у молодняка желудок меньше, чем у взрослых особей, а потребность растущего организма в корме велика, то частота приема пищи у них в два раза больше. Это требует и особого режима кормления.

Крольчата рождаются с 16 молочными зубами. Смена молочных зубов на постоянные происходит в возрасте 18—20 дней. У взрослых кроликов 28 зубов. Не имея корней, резцы продолжают расти всю жизнь. Постоянно поедая стебельчатые растительные корма и кору молодых деревьев, кролики стачивают зубы, которые могли бы достичь очень больших размеров.

У кроликов хорошо развиты слух, обоняние и вкус, хуже — зрение.

*Михаил ЦИБУЛЬСКИЙ,*
*тел./факс (044) 275-40-66, моб. (067) 235-31-74.*

# Заячий братец

Кролики относятся к отряду зайцеобразных, семейству зайцевых, роду зайцев и виду кролик обыкновенный. Произошли дикие кролики из Азии, откуда они расселились в Европу и Африку. В нашей стране дикие кролики сохранились лишь в юго-западной части.

Селятся они колониями и попарно в норах, которые роют на склонах в сухих местах. Летом дикие кролики кормятся зеленой травой, зимой — сухой травой, корой и молодыми побегами деревьев.

Внешне кролики похожи на зайцев, но не скрещиваются с ними, так как отличаются многими биологическими особенностями. У кролика сравнительно короткое туловище с небольшой головой, короткими задними ногами, короткими ушами, а у зайцев туловище крупнее, удлиненной формы, голова больше и задние конечности намного длиннее. Дикие кролики живут в норах, в то время как зайцы нор не роют. Кролики «зимой и летом одним цветом», а зайцы к зимнему сезону меняют окраску шерстного покрова с желто-серой на белую. Крольчата рождаются в норах слепыми, неопушенными и месяц находятся возле матери. Зайчата рождаются зрячими, опушенными, способными поедать не только молоко, но и растительную пищу. Сукрольность крольчих длится 28 — 32 дня, а зайчих — 50 — 52 дня.

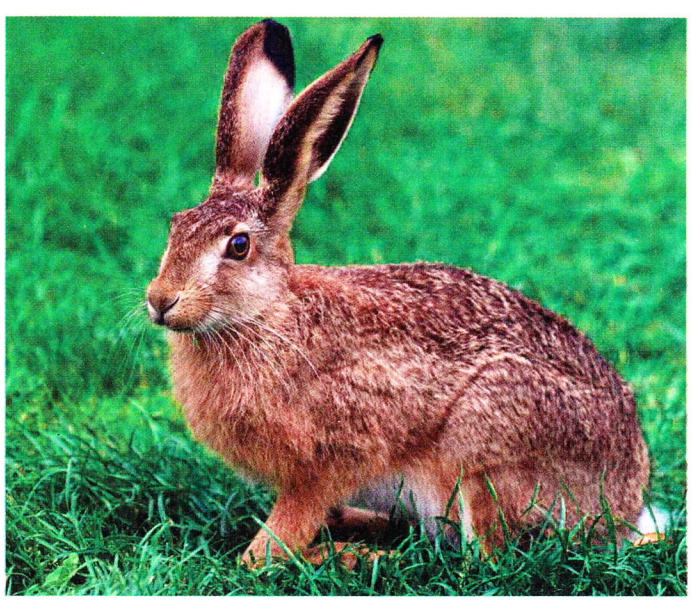

Таким образом, между видами кроликов и зайцев существует биологический барьер.

Сегодня обыкновенных кроликов разводят фермеры, обладатели приусадебных участков, небольших дач. Такую популярность и признание они получили благодаря своим хозяйственным признакам, биологическим и физиологическим параметрам.

Скан APN

# Птичий дом

**Разводить птицу под силу каждому. Надо только определиться, хотите вы ее выращивать для получения яиц или на мясо. А потом, соответственно, выбрать, какие яйца или мясо предпочтительней. Выбор велик: куры, перепела, утки, гуси, индейки, страусы, фазаны, цесарки... Да еще каждый из этих видов имеет множество пород, которые сильно отличаются продуктивностью, внешним видом и поведением. Конечно, условия содержания и кормления птицы разных видов тоже отличаются. Поэтому мы решили поэтапно рассказывать о разведении разной птицы в условиях дачи или приусадебного хозяйства. И начнем с самого популярного вида — кур.**

Но давайте обо всем по порядку. Прежде чем обзавестись птицей, надо позаботиться о ее содержании. Для этого нужно специальное помещение. Для строительства курятника лучше всего использовать местные дешевые строительные материалы. Размеры его зависят от количества кур и способа их содержания: на полу на глубокой подстилке или в клетках. При содержании кур на полу учитывают плотность их посадки — на 1 м$^2$ можно разместить 4—5 голов.

Птичник лучше всего располагать фасадом на юго-восток. Его можно построить с окнами или без них. Но следует знать, что для несушек требуется 14—16-часовой световой день. Чтобы его обеспечить, можно дополнительно использовать электрическое освещение.

Если вы выбрали вариант помещения с окнами, то их устраивают двойными, вытянутыми по вертикали. Нижняя часть рамы должна быть на расстоянии 30 см от подстилки, а верхняя — 20 см от потолка. С наступлением жарких дней рамы вынимают, а оконный проем затягивают металлической сеткой.

Из какого бы материала ни был построен птичник, стены внутри должны быть гладкими. Для этого используют сухую волокнистую штукатурку, фанеру или толстый упаковочный картон. Стыки между листами фанеры (картона) необходимо зашпатлевать, а затем побелить стены и потолок известковым раствором.

Пол в птичнике может быть земляным, бетонным или деревянным. Бетонный пол намного дешевле и долговечнее деревянного. Он должен быть выше поверхности почвы не менее чем на 20 см. Чтобы сделать такое покрытие, земляную поверхность выравнивают, покрывают щебнем (слой 10 см), утрамбовывают и заливают раствором цемента с песком (соотношение 1:3). Когда пол высохнет, для гидроизоляции его промазывают горячим жидким битумом. Для подстилки используют древесные опилки, солому, стружку, торф, лузгу подсолнечника, измельченные кукурузные початки.

Крышу курятника можно сделать из современных материалов или из рубероида. Нужно только иметь в виду, что



Скан APN

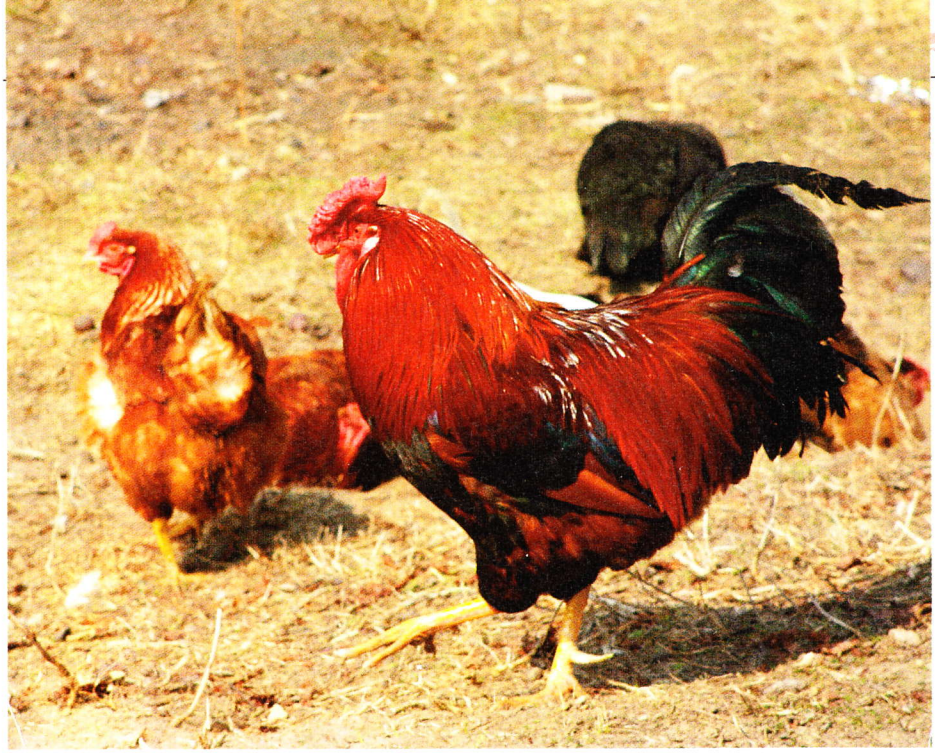

Рис.1.Куры — самые популярные обитатели птичьего двора

Рис.2. Кур можно содержать в многоярусной клеточной батарее

рубероид крепят к обрешетке крыши горячим битумом, а не гвоздями.

В птичнике должна быть хорошая **естественная приточно-вытяжная вентиляция** с использованием силы ветра. Устраивают ее следующим образом: квадратную в разрезе трубу делят по всей длине двумя крестообразно соединенными досками на четыре отделения. Выступающую над крышей часть трубы сверху прикрывают, а с боков в ней делают отверстия. С какой бы стороны ни дул ветер, в помещение по двум отделениям будет поступать свежий воздух, а по двум другим — выталкиваться теплый, влажный и загрязненный. Площадь сечения трубы зависит от размера помещения и количества птицы. Труба не должна иметь щелей, для этого ее шпатлюют с наружной стороны и красят.

Если предполагается сделать возле птичника выгул, то с южной стороны курятника устраивают лаз шириной 30 и высотой — 30—40 см.

Внутри птичника устанавливают гнезда, насесты, кормушки, поилки и другой инвентарь. Насесты устраивают из деревянных брусков размером 4х4 см. Их оструживают со всех сторон, верхние края — закругляют. Насесты располагают на высоте 60—70 см от пола. Их устраивают на стене, противоположной стене с окном. На одну курицу должно приходиться 15—20 см длины жерди. Насесты располагают на расстоянии 35 см друг от друга.

Гнезда для кладки яиц лучше всего изготовлять из фанеры или теса. Устанавливать их рекомендуется в защищенном и немного затемненном месте, т. е. возле боковых стен. Гнезда можно отделить одно от другого шторкой из черной непрозрачной пленки. В среднем одно гнездо рассчитано на 5 кур. Площадь пола в гнезде должна составлять 20 х 30, высота 30 см. Дно гнезда выстилают мягкой соломой, мхом или опилками. По мере загрязнения подстилку меняют на новую. Перед гнездом устанавливают планку, чтобы птице было легче войти в гнездо.

Поилками для кур могут служить любые емкости, которые обеспечивают чистоту и свободный доступ к воде. Лучшими являются желобковые металлические поилки со штуцерами с каждой стороны, обеспечивающие проточное поение. Чтобы избежать разбрызгивания воды на подстилку, поилки устанавливают на металлических поддонах.

В качестве кормушек для кур используют различные ящики, корыта и другие открытые емкости. Но лучше кормушку смастерить самому. При этом существует много вариантов различных конструкций.

Чтобы сделать предлагаемую кормушку для кур, понадобятся доски и бруски для каркаса (рис.3).

Кормушка представляет собой ящик шириной 260 мм и высотой 250 мм (длину выбирают в зависимости от количества кур, из расчета, что фронт кормления должен составлять 7— 10 см на одну голову). Торцы ящика выше боковых сторон на 90—100 мм. Внутренность ящика сверху прикрывают выдвижной заслонкой из фанеры.

Второй этаж кормушки для кур представляет собой корыто, разделенное вдоль на две равные части доской высотой 100 мм. К краям прибивают боковины, а на дно двух половинок корыта укладывают линолеум, чтобы влажный корм не прилипал к стенкам.

Скан APN

Крышку, которая служит вторым этажом кормушки, устанавливают на торцы нижнего ящика или прикрепляют к нему петлями. При этом образуются окна, обеспечивающие курам свободный доступ к зерну. Высота окон не позволяет птицам залезать с ногами в кормушку. С этой целью и верхнюю часть кормушки можно оградить металлической сеткой.

Используют такую кормушку для кур следующим образом. Снимают крышку, выдвигают заслонку и насыпают в нижний ящик зерно с расчетом его расхода в течение недели. Затем крышку ставят на место. Верхнее корыто заполняют влажной кормосмесью с учетом расхода на один день или одно кормление.

После кормления кур заслонку закрывают. При необходимости днем можно оставлять ее открытой. Однако на ночь ее желательно закрывать, чтобы защитить корм от крыс и мышей. Для минеральных кормов или гравия на стене птичника на высоте 30 см от пола вешают отдельную кормушку.

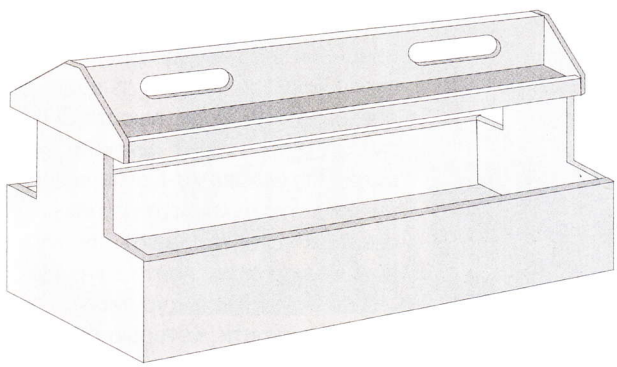

Рис. 3. Кормушка для кур

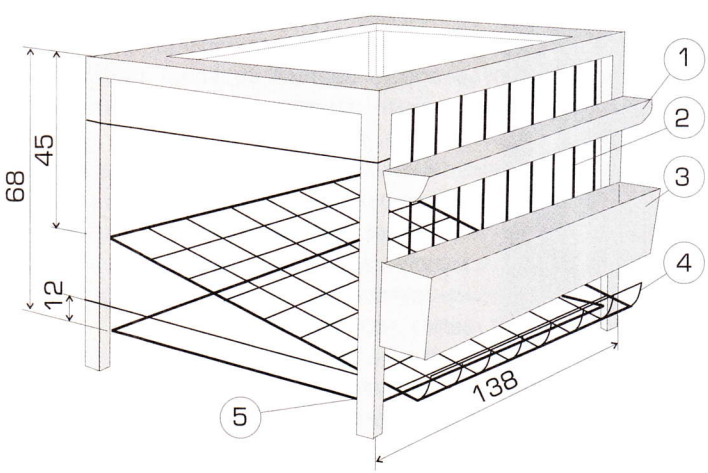


Рис. 4. Клетка для содержания кур-несушек:
1 – поилка; 2 – прутья передней стенки; 3 – кормушка;
4 – лоток для сбора яиц; 5 – поддон для помета

Если дачный участок небольшой, то рациональнее соорудить для несушек многоярусную клеточную батарею, подобную тем, которые используют на птицефабриках. Зная основные принципы устройства, такое сооружение можно изготовить и самому. Для этого нужны деревянные рейки сечением 70х20 мм — для каркаса, фанера или металлическая сетка — для трех боковых стен и верхней части клетки (рис. 4).

Если используете фанеру, то в ней следует сделать круглые отверстия диаметром приблизительно 4 см — для циркуляции воздуха. Переднюю стенку делают из толстой проволоки или хорошо оструганных деревянных реек (2), расстояние между которыми должно быть 80–90 мм, что позволит курице свободно просовывать голову и клевать корм из кормушки. Такая стенка одновременно является и дверцей.

Кормушку (3) изготовляют из дерева или жести и крепят к наружной стенке клетки так, чтобы под ней могло прокатиться яйцо. Поилку (1) размещают снаружи над кормушкой или внутри клетки с передней или задней стороны.

Пол клетки устанавливают с уклоном 7–9° к передней стенке, чтобы по нему легко скатывались яйца. Изготовляют его из реек, на которые укладывают в углубления прутья из проволоки сечением 4–5 мм. Пол должен выходить за клетку и заканчиваться закруглением кверху (4), чтобы задерживались снесенные яйца. При этом скорлупа яиц будет всегда чистой. Загрязнение их пометом исключается, ведь он проваливается через сетчатый пол на съемный поддон из жести или фанеры. Поддон устанавливают на направляющие рейки сечением 20х20 мм (5). Он должен легко выниматься для чистки.

Рис. 5. Передвижной летний домик с выгулом

Высота клетки внутри — 400–450 мм. Количество кур в клетке зависит от площади ее пола. Так, на одну голову должно приходиться не менее 450–500 см$^2$.

Изготовленные клетки можно установить в один или два ряда (друг к другу задней стенкой), а также в несколько ярусов. Такую клеточную батарею не обязательно размещать в помещении. Ее можно поставить и на улице, но при этом над ней соорудить навес, который защитит птицу от непогоды.

Курятники можно построить в виде маленьких избушек, расписать их разноцветными красками, фронтон отделать резьбой. Это зависит от вашей фантазии, умения и желания превратить птичник в украшение участка.

Если вы хотите завести всего несколько кур и являетесь сторонниками приближенного к естественным условиям способа содержания птицы и к тому же не имеете навыков что-либо мастерить, можно приобрести готовый летний домик с выгулом (рис. 5).

*Виктория МЕЛЬНИК,*
*кандидат сельскохозяйственных наук,*
*доцент кафедры птицеводства*
*Национального университета биоресурсов и*
*природоиспользования Украины*



Скан APN

# Орпингтон

## привлекательный во всех отношениях

**Мы занимаемся содержанием и выведением мясояичных пород кур.**

**Есть у нас орпингтон палевый, черный и полосатый, юрловская голосистая, орловская ситцевая, белая и махагонная. Сегодня хочу вам представить породу орпингтон.**

### ХАРАКТЕРИСТИКА ПОРОДЫ

Орпингтон — порода сравнительно молодая, смешанного происхождения. Выведена она птицеводом Вильямом Куком в 70-х годах XIX века в графстве Кент в Англии, в поместье Орпингтон. Возраст породы исчисляется с 1876 года.

По цвету оперения существует девять основных разновидностей. Самые популярные и распространенные — палевые и

*Орпингтон палевый*

черные. Именно эти разновидности и были родоначальницами теперешнего разнообразия.

Палевые, или буфф, орпингтоны — наиболее распространенная разновидность, типичная общепользовательная мясояичная порода. Крупный рост, бело-розовая кожа, белое нежное мясо, хорошая предрасположенность к откорму делают орпингтонов ценной мясной птицей. Вместе с тем и яйценоскость орпингтонов не на последнем месте. Годовая яйценоскость — до 140 шт. желто- или буроватоокрашенных яиц массой в 55—65 г. Насиживают орпингтоны хорошо, даже по нескольку раз в сезон, цыплята выращиваются легко, быстро набирают массу. В общем, орпингтоны очень красивые и выносливые, сравнительно легко переносят как жару, так и холод. И, по мнению птицеводов, они отлично подходят к климатическим условиям Украины.

Орпингтоны черные — крупнее, чем палевые, оперение у них очень красивое: черное с блестящим зеленоватым отливом.

### ОСОБЕННОСТИ УХОДА

Чтобы сохранить породу в чистоте, нужно содержать птицу каждой породы отдельно. Один петух обслуживает не более десяти кур. В запасе должны быть один-два резервных петуха.

Куры тяжелых пород склонны к ожирению, а это приводит к плохому оплодотворению яиц. Поэтому при подготовке к племенному сезону и во время него в рационе кур уменьшают долю энергоемких зерновых кормов и увеличивают количество травяной муки, сена, проросшего зерна и т. д. Племенные яйца для вывода цыплят тщательно отбирают с помощью овоскопа. Они должны быть правильной формы, без микротрещин, свежие, сохраняться не более 7 суток.

*Орпингтон черный. 4-месячный молодняк*

Режим инкубации яиц и вывод под наседкой такой же, как и у всех пород кур. При правильном подборе племенного стада и сбалансированном кормлении выводимость цыплят составляет 75—80%.

В содержании и разведении эта порода кур очень проста и не требует особых усилий, доступна каждому птицеводу-любителю.

### ВЫРАЩИВАНИЕ ЦЫПЛЯТ

Суточных цыплят кормим стартовым комбикормом до 2 месяцев. С третьего дня вводим в рацион вареное яйцо, измельченное на мелкой терке (слегка пересыпая сухой манной крупой), кукурузную крупу, пшено. С 5-го дня добавляем в корм зелень (одуванчик, спорыш, лук, крапиву) и обезжиренный творог. С двухнедельного возраста даем кислое молоко. С 2 месяцев начинаем давать рассыпчатые мешанки из разных круп. Сочной зеленью кормим до поздней осени.

### ПРОФИЛАКТИКА БОЛЕЗНЕЙ

В 1—2-е сутки поим цыплят глюкозой; с 3-х по 5-е даем антибиотик энрофлоксацин, с 6-х по 8-е сутки — витамины.

Через 21 день опять даем цыплятам антибиотик и витамины, которые разводим кипяченой отстоянной водой.

Кипяченой отстоянной водой цыплят поим до 2-недельного возраста, только после этого даем сырую. После 2 месяцев цыплята растут у нас на природных витаминах.

*Вадим ТАРАСЕНКО,*
*ул. Якира, 51, г. Славянск, Донецкая обл., 84107*

Скан APN

*Дождевик гигантский*

У каждого на усадьбе найдется тенистый участок, делянки под деревьями, где ни цветы, ни овощи не растут. В таких местах вполне можно вырастить грибы. И не только популярные шампиньоны и вешенки. Сегодня уже доступна простая технология выращивания хорошо известных (и очень вкусных) лесных грибов — говорушки гигантской, дождевика гигантского, рядовки наземной и паутинника превосходного. Немного усилий — и грибной урожай разнообразит ваше домашнее меню.

# Там, где цветы не растут

## УСТРОЙСТВО ГРИБНОЙ ГРЯДКИ

Выбирают тенистое местечко под деревьями, кустарниками, в малиннике.

Землю вспушивают, равномерно рассыпают по поверхности мицелий, сверху присыпают огородной почвой (слой 7 см) и поливают. В дальнейшем увлажняют по мере надобности.

Так на грядку площадью 2,5 м$^2$ равномерно рассыпают сухой мицелий (20 г), предварительно смешанный с 1 л сухой почвы, или смесь (20 г сухого мицелия, 20 г биоактиватора — стимулятора «Формула роста», 150 мл суперудобрения «Кофейная гуща», 2 г гидрогеля+).

При температуре 14—29 °С уже через четыре недели после посева можно ждать первых грибов, а затем каждые 20 дней собирать урожай новой волны плодоношения.

## ГОВОРУШКА ГИГАНТСКАЯ

Это съедобный гриб семейства рядовковые. Шляпка диаметром 10—15 см, иногда до 20 см, выпукло-распростёртая, в центре слегка вдавленная. С возрастом становится воронковидной с загнутым вниз краем. Белая, иногда встречается кремовая, желтоватая. Поверхность шляпки гладкая, шелковистая, тонкочешуйчатая.

Мякоть толстая, плотная, белого или кремового цвета, с мучнистым запахом и вкусом. Пластинки нисходящие, иногда переходят на ножку, одного цвета со шляпкой.

Ножка «коренастая», короткая, плотная, белая, покрыта белым ворсом, высотой до 10 см, в диаметре до 4 см.

*Говорушка гигантская*

В природе растет с августа по октябрь на опушках, пастбищах, в лиственных, хвойных и смешанных лесах, часто образует «ведьмины кольца».

Полезное свойство говорушки — содержание в ее плодовых телах физиологически активных соединений, которые могут быть полезными как продуценты ростовых и антибиотических веществ.

Скан APN

## РЯДОВКА НАЗЕМНАЯ

Вкусный съедобный гриб. В природе произрастает большими сообществами в сосновых лесополосах до заморозков. Шляпка наземной рядовки достигает 3—8 см в диаметре, как правило, серого оттенка, с чешуйками, в молодом возрасте покрыта паутинистым покрывалом. Шляпка обычно подсушенная, с бугорком. Пластинки гриба бледно-серого цвета, довольно редко расположенные, выщербленные. У гриба белесый споровый порошок. Ножка гриба бледно-

*Рядовка наземная*

серого или белого цвета, мясистая, мучнистая, у взрослых грибов внутри пустая. Иногда на ножке остается колечко от покрывала.

## ДОЖДЕВИК ГИГАНТСКИЙ

Шаровидный гриб, без ножки, достигает массы более 10 кг! Молодой гриб белый и плотный, затем темнеет, становится все более коричневым и мягким. Внутренняя масса сначала чисто-белая, потом зеленовато-желтая, и наконец, коричневая, высыхающая, как губка. По достижении зрелости внешняя кожица лопается и отпадает по частям. Остатки гриба, напоминающие мочалку, могут продержаться, не разлагаясь, несколько месяцев.

С мая до поздней осени растет на опушках, лужайках и полянах, предпочитая богатую азотом почву. В некоторых областях очень распространен.

Съедобны только незрелые плодовые тела (белые и плотные). Лучше всего резать их ломтиками, панировать и обжаривать в масле.

В плодовых телах есть лейцин, тирозин, эргостерин, липоиды и различные ферменты.

В народной медицине незрелые дождевики в виде настоя, отвара применяют как наружное средство, обладающее кровоостанавливающим, противовоспалительным и антисептическим действием. Споры используются в гомеопатии.

## ПАУТИННИК ПРЕВОСХОДНЫЙ

Съедобный гриб рода паутинник. Шляпка у молодых грибов полушаровидная, каштанового цвета. Пластинки, приросшие к ножке, белые, с возрастом становятся фиолетово-

*Паутинник превосходный*

коричневыми. Ножка белая, плотная, с клубневидно утолщенным основанием. Мякоть плотная, белая, с приятным запахом.

В природе плодоносит с конца лета до осени. Произрастает обычно в хвойных и смешанных лесах, часто рядом с березами.

*Юрий ПОДГАЕВСКИЙ,*
*доктор биологических наук*

АЛЕКС™
Алекс Семена
Пропонує оптом і вроздріб:
Міцелій грибів 46 видів, Сухий міцелій, зерновий міцелій, бруски дубові, грунтосуміші, біоактиватори, готовий компост та ін.
Пакетоване насіння овочевих і квіткових культур, вагове насіння, інкрустоване насіння, дражоване насіння, добрива, саджанці троянд та цибулини квітів (Голландія), голландське насіння, горщики для квітів, грунт агроволокно, обприскувачі, насіння газонних трав, кормових буряків.
ФОРМУЄМО ДИЛЕРСЬКУ МЕРЕЖУ
02100 м. Київ, бул. Праці, 5 (поруч М "Дарниця")
Тел.: (044) 229-22-07 Тел./Факс: (044) 543-10-25
e-mail: tmsalex@gmail.com Сайт: www.tmsalex.com.ua
м. Одеса, 7-ий кілометр Тел. (050) 390-42-85,
вул. Підгорна, 902 Тел. (050) 390-08-08,
вул. Заводська, 2379 Тел./факс: (048) 761-69-00.
м. Трускавець, вул. Стебницька 75А,
магазин "Агромаркет"
тел.: (032) 476 80 40, моб.: (067) 672 12 20
Висилаємо гриби поштою: 096 48 17 622,
097 446 15 04, Алена
Поштовый індекс 02192. ПЯ №43.
Лиц. серія: АА №9632193

Скан APN

# Предвкушение праздника

**В начале года — целая череда праздников. И ничто не сравнится с ощущением душевного тепла и покоя, которые дарит торжественное застолье в кругу родных и близких. А чтобы праздник не кончался, почаще приглашайте в дом друзей и накрывайте стол, всякий раз стараясь разнообразить блюда. Пусть ваши гости получат истинное удовольствие и от общения, и от искусно приготовленных блюд.**

**Свои рецепты предлагает шеф-повар одного из киевских ресторанов Максим ВИНОГРАДОВ. Выбор за вами!**

Домострой

## Телячьи ребра в кисло-сладком соусе

***1 кг телячьих ребер, 3—4 ст. ложки растительного масла, 1 ст. сока апельсина, 1 ст. ложка крахмала, 2 ст. ложки сахара, 0,5 ч. ложки соли, 2 ст. ложки томатной пасты, 2—3 зубка чеснока, 2 ст. ложки уксуса.***

Телячьи ребра предварительно порубить на куски (5 см), приправить солью, перцем и обжарить на растительном масле. Затем переложить в кастрюлю, залить горячей кипяченой водой (0,5 л) и тушить 45—50 мин на медленном огне. В сок апельсина добавить чеснок, сахар, крахмал, уксус и томатную пасту, влить в кастрюлю тоненькой струйкой, хорошо перемешать и тушить 10—15 минут.

Скан APN

# Свинина под соусом

***4 порции.***

***600 г свиных битков, 1 небольшой корень имбиря, 1 зубок чеснока, соль, перец — по вкусу, 100 г горчицы, сок из 0,5 апельсина, 1 ст. ложка уксуса, 1 ст. ложка сахара, 2 ст. ложки растительного масла.***

Свиной биток разрезать на 4 части, слегка отбить. Имбирь и чеснок натереть на терке, смешать с растительным маслом, добавить соль и перец. Натереть смесью свинину и оставить на 20 минут. Разогреть сковороду, обжарить битки с каждой стороны по 5 мин, затем поставить в разогретую духовку (температура 180 °С) на 10 минут. Приготовить соус, смешав в блендере горчицу, сок апельсина, уксус, сахар и щепотку соли. Полить соусом горячие битки. Подавать с отварными овощами.

# Рулетики из лаваша с ветчиной

***1 лаваш, 200 г ветчины, 200 г твердого сыра, 1 пучок петрушки, 100 г дижонской горчицы.***

Ветчину и сыр нарезать тонкими ломтиками. Мелко нарезать петрушку. Развернуть лаваш, смазать его дижонской горчицей, выложить слоями ветчину, сыр и обильно посыпать зеленью. лаваш трубочкой, разрезать на части. Поставить в нагретую духовку (температура 170—180 °С) на 5—7 минут.

# Блинчики со шпинатом

***4 порции: 8—10 блинчиков.***

***250 г замороженного шпината, 1 луковица, 3—4 ст. ложки 30%-х сливок, 1 щепотка мускатного ореха, 1—2 зубка чеснока, 2 ст. ложки растительного масла.***

Блинчики готовятся обычным способом. Начинка из шпината делается так: на растительном масле обжарить лук, нарезанный кубиками, добавить шпинат и тушить до испарения всей влаги, затем добавить чеснок, мускатный орех, сливки, соль, перец и хорошо перемешать. Начинить блинчики и поставить их на 5 мин в духовку (до 180 °С).

Скан APN

# Позаботимся о птицах

**Всю весну и лето они неустанно трудились в нашем саду, охраняя деревья, растения от вредителей. Настало время вернуть им долг, позаботиться о них зимой, когда наступили морозы и снегом замело источники их кор-ма — леса, сады, поля. Сделаем для них кормушки, приготовим корма, в общем, поддержим их в это трудное для выживания время и они сторицей оплатят нам эту заботу.**

## СИНИЦЫ

Это очень подвижные маленькие птички (длина 10—20 см, масса 7—25 г). Населяют леса разных типов, сады, парки. Распространены по всей Европе, в том числе и в Украине. Их насчитывается более 60 видов — голубая, большая, малая, Гаичка и др. Голова, горло и подхвостье у синицы черные. Щеки и пятно на затылке белые. Грудь и брюшко ярко-желтые с черной продольной полосой и «галстуком», более широким у самцов. Хвост и крылья серо-голубые, спина зеленая. Клюв сильный, конический, со слабоизогнутым коньком. У основания надклювья растут густые перышки или щетинки, прикрывающие округлые ноздри. Крылья округлые, короткие, с 10 первостепенными маховыми перьями, из которых первое сильно укорочено, хвост средней длины, из 12 рулевых. Ноги сильные, пальцы относительно короткие, когти крепкие, сильно изогнутые, острые, очень мощный коготь заднего пальца. Окраска самцов и самок похожая, молодые более тусклые. В году одна линька, полная — после гнездования. Ведет оседлый и кочующий образ жизни. Питается в основном насекомыми. Весной и летом синицы питаются гусеницами, жуками, пауками, осенью и зимой — семенами, а у жилья человека — пищевыми остатками.

## ЗАГОТОВИМ КОРМА

Синицы — большие труженицы. Летом и зимой, уничтожая вредителей, они спасают от них наши сады и парки.

В последние годы численность больших синиц благодаря нашим заботам продолжает увеличиваться. Но птицам особенно трудно приходится зимой в сильные морозы, когда нет корма. А ведь зимой его им нужно больше, чем летом — много энергии идет на то, чтобы согреться. Спасти их, помочь выжить до весны совсем нетрудно.

Готовую зерновую смесь можно просто купить в зоомагазине или заблаговременно приготовить самостоятельно.

Синицы нуждаются в разнообразии кормов. Помимо общего корма для насекомоядных птиц, в их рационе должен быть подсолнух, конопля, расколотые кедровые и лесные орехи, а также несоленое сало и кусочки сырого мяса.

Если в растопленное несоленое сало добавить зерновую смесь и обмазать ствол или ветки дерева, птицы с удовольствием покормятся, а заодно и склюют зимующих на них насекомых. Семечки подсолнуха, конопли лучше слегка раздробить, чтобы ими могли подкрепиться и мелкие виды птиц, а кусочки сала подвесить на нитке или тонкой проволоке, чтобы оно не досталось воронам.

Если вы забыли захватить на дачу корм для птиц, насыпьте в кормушку крошек из белого хлеба (черный им вреден).

## СДЕЛАЕМ КОРМУШКИ

Кормушки домики могут быть самых разных конструкций — тут вашей фантазии предоставляется полная свобода. Есть время и навык, смастерите деревянные домики (рис. 1, а, б), нет — пустите в ход пластиковую бутылку или коробку.

Главное, чтобы кормушка была по возможности недоступна для соседского кота, а корм в ней не заносило снегом и не сдувало ветром. Разместить ее можно на дереве (рис. 1, в), на специальной подставке (рис. 1,

Скан APN

г), прямо на окне возле форточки (получите большое удовольствие, наблюдая за птицами). Если вы бываете на даче с недельными перерывами, кормушку можно сделать «автоматической».

Декоративная кормушка (рис. 2) может стать стильным украшением вашего сада. Изготовить ее легко. Наиболее сложные детали — угловые опоры и декоративные элементы крыши. Однако с помощью электродрели и электролобзика выпилить их не составит труда. Для этого надо разметить по центральной оси заготовок точки сверления отверстий диаметром 15 мм. Эти отверстия будут служить исходными точками для полотна электролобзика при выпиливании.

Днище домика (1) изготовим из отрезков вагонки, склеим их в квадрат размерами 300х300 мм. Углы днища срежем так, чтобы длина кромок среза составила 18 мм. К этим углам

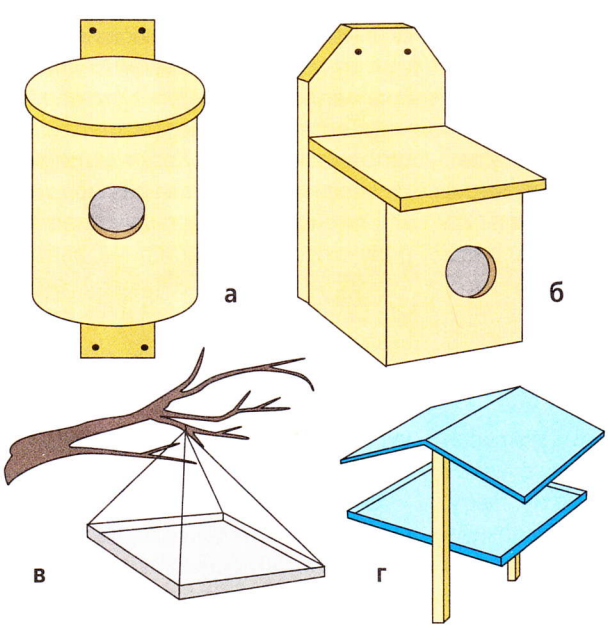


*Рис.1. Домики и кормушки для синиц: а,б — деревянные; в — картонная, подвешенная на дереве; г — пластиковая на подставке*

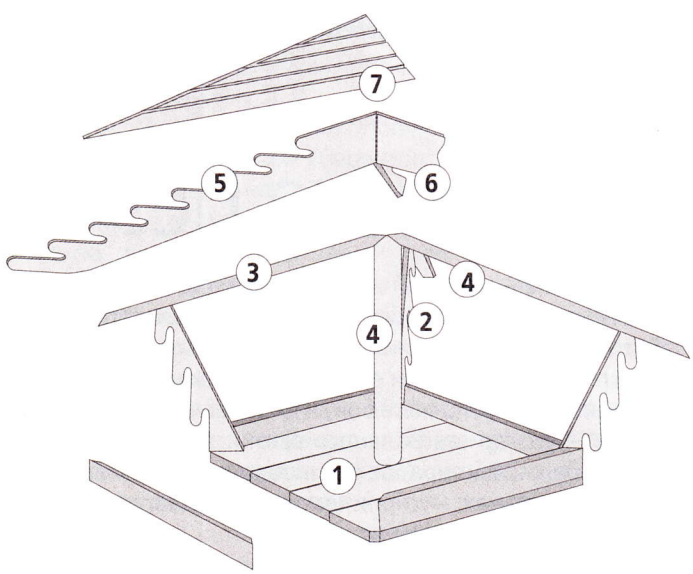


*Рис. 2. Декоративная кормушка*

приклеим угловые опоры (2), которые дополнительно скрепим друг с другом забиваемыми снизу гвоздями. Предварительно нижние концы угловых опор и верхние концы декоративных элементов крыши запилим на скос под углом 20 °.

К боковым кромкам днища крепим запиленные «на ус» под углом 45 ° ограждающие планки (3). Посередине днища ставим центральную стойку (4). Сверху к угловым опорам и центральной стойке прикрепим стропила (5), верхние концы которых справа и слева запилены под углом 45 °.

Сначала к стропилам крепим декоративные элементы (6), а затем планки покрытия крыши (7). Для каждого из четырех скатов крыши потребуется шесть кровельных деревянных планок со скошенными под углом 45 ° концами и длиной 448, 376, 300, 224, 148 и 73 мм. И наконец, поверхности собранной кормушки покрываем в два слоя прозрачным лаком.

*Борис СЕНИК, инженер*

Скан APN

# Масленица без блинов, что весна без солнца

**Масленица — древний славянский праздник. Это проводы зимы, озаренные радостным ожиданием близкого тепла, весеннего обновления природы.**

**Масленица — это гуляния и потехи. В былые времена, несмотря на суровое время года, праздновали ее широко, торжественно и сытно. Тут тебе и катания с ледяных гор, и кулачные бои, и цирковые представления. В больших и малых городах — разгар театрального сезона. Премьеры, гастроли звезд. В знатных домах — балы, маскарады. На площадях — карусели, качели, забавы с медведями. В балаганах — героические представления. Пушки палят. И повсюду торговцы с угощениями разными.**

**Всякий день на Масленице — ее еще и сырной неделей называют — свое имя имеет. Понедельник — встреча, вторник — начало, среда — лакомка, четверг — разгул или перелом, пятница — тещины вечерни, суббота — золовкины посиделки, воскресенье — целовальник, а еще его называют и проводами, и прощеным днем.**

**Всю масленую неделю царствуют на столе блины. Сегодня пекут блины из пшеничной муки. Но раньше блины пекли гречишные. Нынче про них мало кто знает, хотя той пухлости и рыхлости, которая есть у гречневого блина, ни у какого другого нет.**

**Печь блины легко, но необходимо кое-что знать, чтобы не вышел блин комом.**

## Блины из дрожжевого теста

В теплой воде разводят дрожжи, затем постепенно добавляют в воду (или молоко) муку, замешивают тесто. Для опары берут половину муки, которая пойдет на блины (мука может быть разная: пшеничная, гречневая, овсяная, рисовая и др.).

Наиболее рыхлые и пухлые блины получаются, когда опара замешана на воде. А вкуснее — на молоке. Учитывая это, лучше всего смешать воду с молоком. Можно использовать кефир, пахту, сыворотку, сливки и другие молочные продукты. Молоко улучшает вязкость и пластичность теста, усиливает процесс разрыхления. Количество дрожжей зависит от муки. Для гречневой муки дрожжей надо больше: на 4 стакана муки — 25—30 г дрожжей, обязательно свежих.

В молочно-дрожжевой раствор добавить половину чайной ложки сахарного песка и, размешав, оставить на 10—15 минут.

Появившиеся пузырьки — это хорошо. Дрожжи начали работать — квасить.

К разведенным дрожжам добавить нужное количество жидкости и, постепенно помешивая лопаткой, всыпать муку. На опару идет не менее четверти всей муки. Замешивают опару в деревянной или эмалированной посуде. Следует знать, что объем теста увеличивается в 2—3 раза, а потому надо выбрать соответствующий размер посуды.

Не накрывать опару крышкой — тесто должно дышать. Если опара «подходит» слишком быстро — переставить ее в более холодное место.

Когда опара увеличится в 2—3 раза, знайте — она готова. Теперь пора делать блинное тесто, то есть добавить остальную муку и остальные компоненты: яичные желтки, соль, сметану, масло и прочее. Тесто хорошо перемешать и поставить в теплое место. Когда оно поднимется, увеличившись в два раза, оно готово.

Конечно, самые лучшие блины получаются в русской печи, вытопленной сухими березовыми дровами, но... уходят в прошлое печи, а блины остаются. Их спокойно можно выпекать на газовой или электрической плите.

Сковороды нужно использовать чугунные, небольшого размера — с блюдце.

Сковорода должна быть абсолютно чистая — для чего поставить ее на огонь и прокалить с солью, потом протереть сухой тряпкой, тогда блины не пригорят и легко отстанут.

Тесто на сковороду лучше выливать деревянным черпаком, а в нем должна помещаться одна порция.



Скан APN

Если тесто густое, разбавьте его теплым молоком, для чего отложите в миску пару ложек теста и размешайте его с ним; только после этого влейте его в остальную массу.

Раскаленную сковороду смажьте растительным маслом или несоленым салом. Когда блин зарумянится, переверните. Готовые блины складывайте стопкой и смазывайте каждый блин сливочным маслом. Ставьте в теплое место, чтобы не остыли, в специальной посуде с крышкой.

Есть блины лучше с пылу, с жару. Причем не спеша. Между делом есть блины нельзя!

К блинам можно подавать: семгу, сельдь, кильку, сардины, икру черную и красную, масло, сметану. Добрая славянская традиция — приглашать на блины.

Блины можно печь и на соде. Они могут быть чисто гречневыми (если нет гречневой муки, можно смолоть гречневую крупу в обычной кофемолке), могут быть чисто пшеничными и всякими разными смешанными, с припеком и без ... нет им числа.

## Блины постные

Нужно: 4 ст. гречневой муки, 4,5 ст. молока, 20—25 г дрожжей, соль по вкусу.

В эмалированную кастрюлю влить полстакана теплого молока и развести в нем дрожжи. Постепенно, при непрерывном помешивании, всыпать в кастрюлю с молоком два стакана муки. Тесто хорошо размешать, чтобы не было комков. Накрыть кастрюлю полотенцем, поставить в теплое место (к радиатору). Когда тесто подойдет, т.е. увеличится в объеме в два–три раза, добавить к нему остальную муку, молоко, соль, хорошо размешать и вновь поставить в теплое место. После того как тесто снова подойдет, можно печь блины. Тесто зачерпывать из кастрюли очень осторожно, чтобы не дать ему опасть. От этого зависит пухлость, рассыпчатость блинов. Перед тем как вылить на сковороду тесто, ее смазывают растительным маслом (1 ч. л.).

## Блины царские

Нужно: 5 ст. пшеничной муки, 4 ст. молока, 1,5 ст. густых сливок, 200 г сливочного масла, 6 яиц, 50 г дрожжей, 2 ст. ложки сахара, соль по вкусу, но не более 1 ст. ложки.

Приготовить опару из 3 ст. муки, 3 ст. молока и дрожжей. Далее готовить обычным способом.

## Блины боярские

Нужно: 3 ст. гречневой и 2 ст. пшеничной муки, 4 ст. молока, 1 ст. густых сливок, 1 ст. сметаны, 100 г сливочного масла, 5 яиц, 30 г дрожжей, 1 ст. ложка сахара, соль по вкусу.

Вскипятить 2 ст. молока, остудить его до температуры парного, отлить полстакана и в нем размешать дрожжи. Вылить молоко и дрожжи в эмалированную кастрюлю и замесить гречневой мукой опару.

Когда опара подойдет (через 1,5—2 ч), долить в нее остальное молоко, добавить яичные желтки, растертые со сметаной, маслом, солью и сахаром, добавить пшеничную муку. Все хорошо вымесить и дать снова подняться. Когда тесто вновь подойдет, взбить отдельно сливки и яичные белки, влить белки в сливки, а потом в тесто. Осторожно перемешать тесто лопаточкой сверху вниз. Дать тесту постоять 15—20 мин и выпекать блины обычным способом.

## Блины яичные

Нужно: 3 ст. пшеничной муки, 10 желтков, 3 ст. молока, 2 ст. ложки сахара, 1 ст. ложка соли.

Вылить в кастрюлю яичные желтки и, добавив к ним соль и сахар, хорошо растереть. Затем всыпать муку, добавить сливочное масло, молоко и замесить довольно жидкое тесто.

Тесто нужно очень хорошо взбить, учитывая, что чем лучше взбито тесто, тем вкуснее получаются блины. Выпекать блины обычным способом.

## Гурьевские блины

Нужно: 2 ст. пшеничной и 1 ст. гречневой муки, 3 ст. молока, 50 г дрожжей, 4—5 шт. моркови среднего размера, 3 яйца, 1 ст. ложка сахара, соль по вкусу.

Влить в кастрюлю 2 ст. чуть теплого молока, развести в нем дрожжи, всыпать пшеничную муку, замесить опару и дать ей подойти. В подсоленной воде сварить очищенную морковь, остудить ее и протереть через сито. Морковное пюре выложить в подошедшую опару, добавить растертые с сахаром и солью желтки, гречневую муку, молоко и хорошо перемешать. Яичные белки взбить, осторожно ввести в тесто и дать ему снова подняться. Выпекать блины обычным способом.

## Блины ореховые

Нужно: 250 г творога, 220 мл молока, 1 лимон, 1—2 ст. ложки сахарной пудры, 200 г свежезамороженной малины, 2 яйца, 50 г крахмала, 100 г муки, 3 ст. ложки молотых орехов, 3 ст. ложки сахара, соль по вкусу, растительное масло.

Перемешать творог и 2 ст. ложки молока. Лимон вымыть, натереть цедру и добавить ее к творогу. Отжать сок из лимона и перемешать с массой. Посыпать сахарной пудрой. Разморозить малину. Белки взбить. Замесить тесто из крахмала, муки, орехов, желтков, соли и 200 мл молока. Осторожно, снизу вверх, перемешать со взбитыми белками. Испечь из теста блины. Половину блинов намазать творогом, сверху выложить малину и накрыть оставшимися блинами.

Скан APN

# Оформляем колодец

**Каждый садовод, безусловно, с большим пиететом относится к источнику водоснабжения на своем участке — колодцу. И конечно же, каждому хотелось бы видеть не просто бетонные кольца, а некую малую архитектурную форму, радующую глаз и прекрасно вписавшуюся в ландшафт участка.**

**В продолжение темы (см. «Огородник» № 12, 2010) благоустройства и оформления колодца своими силами предлагаем вашему вниманию один из многих способов отделки колодца — облицовку древесиной.**

**В данном случае за основу принята надземная часть колодца — бетонное кольцо с внутренним диаметром 80 см и наружным диаметром 96 см (толщина стенки кольца 8 см), высота кольца над уровнем земли (подготовленной площадки колодца) 70 см, и поэтому все приведенные размеры элементов отделки соответствуют этим исходным габаритам. Общий вид реализованного замысла представлен на фото.**

## ВЫБИРАЕМ ВАРИАНТ КОНСТРУКЦИИ И КРЕПЛЕНИЯ ОБРУЧЕЙ

На рис. 1 показан фасад колодца, основные элементы отделки, их размеры и размещение. Пунктирными линиями отмечены обручи несущих поясов, к которым крепятся бруски облицовки.

Учитывая различные возможности при подборе материалов отделки и трудоемкость способов их подготовки, предлагаем два варианта устройства и крепления обручей несущих поясов (это основной момент).

На рис. 2 дано сечение кольца по 1–1 для Вар. I и для Вар. II, которые отличаются конструкцией обруча.

По варианту I (см. рис. 2 и рис. 3) обруч изготовляется из квадратной трубы (поз. 2) сечением 25х25 мм, длиной 310 см (2 шт.), которая изгибается кольцом с внутренним диаметром 48 см, т. е. по наружному диаметру бетонного кольца. Обручи имеют разрыв, что облегчает их установку на бетонное кольцо. Образовавшийся нахлест обруча наметить и срезать для получения относительно плотного стыка (см. сеч. по 1–1 обознач. «Уз. ст.»). К бетонному кольцу обруч крепится дюбелями диаметром 6 мм, длиной 60 мм, т. е. засверловка в бетон — 40 мм. Для крепления одного обруча достаточно дюбелей (поз. 3) 6—7 шт. Отверстия под дюбели диаметром 6 мм размечаются на обруче и засверливаются заранее, до установки обруч нужно окрасить эмалью ПФ два раза.

Основная сложность Вар. I заключается именно в необходимости механического изгиба трубы в кольцо, так как эта операция выполняется только на специальном станке — трубогибе. Можно надрезать трубу с помощью «болгарки» на всю длину примерно по 6 см (это 50 надрезов) и обогнуть в виде обруча вокруг бетонного кольца.

По варианту II (см. рис. 2 и рис. 3) обруч (поз.6) изготовляется из металлической полосы толщиной 1,5 или 2,0 мм, шириной 40 мм, длиной 310 см (2 шт.). Полоса обжимается вокруг бетонного кольца вручную до получения требуемой формы обруча. Для крепления обруча (поз. 6) необходимо заготовить монтажные деревянные рейки (поз. 5) сечением 25х50 мм, длиной по 60 см (8 шт.). Предварительно окрасив два раза, закрепить их на бетонное кольцо на одинаковом расстоянии (см. рис. 2, Вар. II и рис. 3, сечение по 3—3) с помощью дюбелей диаметром 6 мм, длиной 60 мм, по два дюбеля на каждую рейку. Затем окрашенные обручи из полосы устанавливаем по разметке на места и крепим к монтажным рейкам на саморезах длиной 17—20 мм, образовавшийся нахлест обруча нужно срезать.

## ПЕРЕХОДИМ К ОБЛИЦОВКЕ

После установки обручей, проверки их параллельности и крепления приступаем к облицовке.

На рис. 3 показан элемент облицовки (поз. 4), это строганый брусок сечением 40х70—80 мм, длиной 60 см (в нашем случае их 43 шт.). Брусок с фасадной стороны может иметь различный профиль (см. сечение по а—а). Для более плотного прилегания и с учетом закругления поверхности облицовки необходимо снять фаску примерно на 1/3 толщины бруска. Так как облицовку (поз. 4) необходимо обработать защитно-декоративной пропиткой (в нашем случае это пинотекс бесцветный), желательно заранее просверлить отверстия диаметром 4 мм под саморезы, которыми каждый брусок облицовки крепится к металлическому обручу (поз. 2 или 6), а после покрыть пинотексом два раза.

Вертикальным уровнем или отвесом наметить по окружности обручей линии-метки, примерно из расчета через 5—6 элементов облицовки (для проверки вертикальности монтажа), закрепить первый элемент и от него в одну и другую сторону проложить крепление облицовки. Последний брусок скорее всего придется подгонять по ширине.



Скан APN

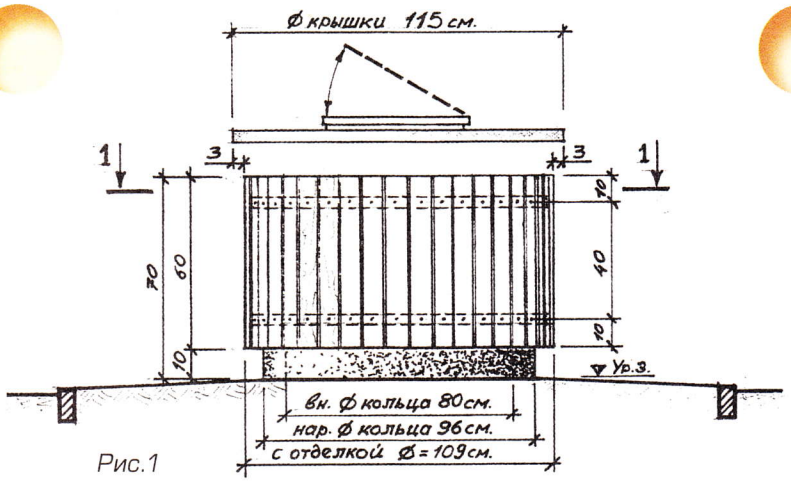


Рис.1

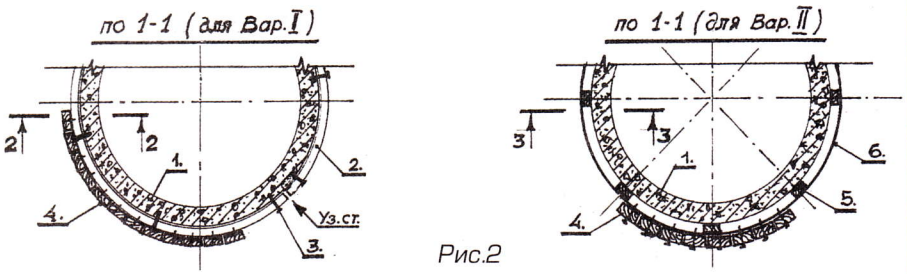


Рис.2

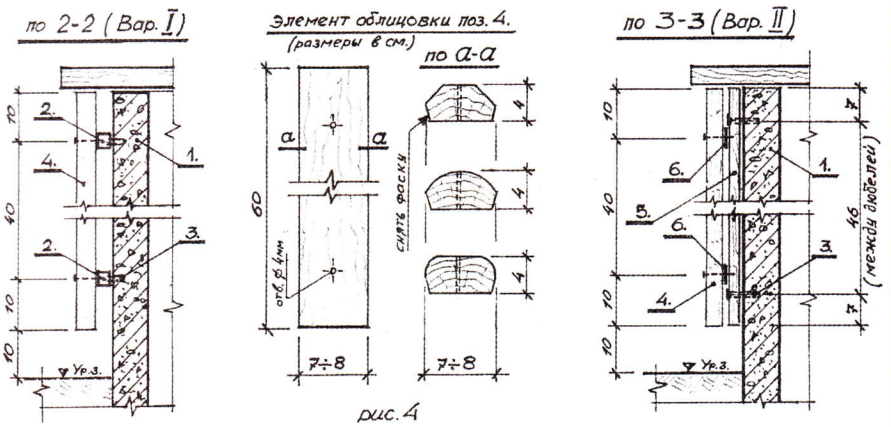


рис. 4

Рис.3

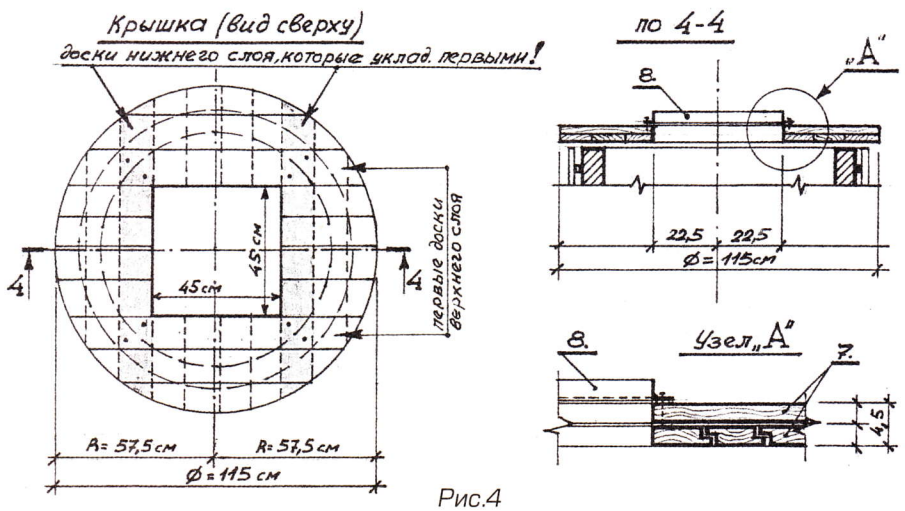


Рис.4

## ИЗГОТОВЛЯЕМ КРЫШКУ КОЛОДЦА

Следующий этап — изготовление крышки, которая выполняется из досок в два слоя. На рис. 4 показана конструктивная схема крышки (вид сверху) диаметром 115 см с люком 45х45 см, расположенным по центру изделия.

Строганые доски (поз. 7) одинаковой ширины (не менее 130 мм), толщиной 22 мм (по требуемому объему не строганых досок толщиной 25 мм 0,06 м$^3$), с выбранной четвертью и обработанные пинотексом один раз, монтируются следующим образом.

Первое — подготовить шаблон. Его проще всего сделать из рубероида, прочертив на нем окружность радиусом 57,5 см перпендикулярно оси диаметров, и прямоугольник отверстия будущего люка 45х45 см (не вырезая его из шаблона). По линии окружности шаблон аккуратно обрезать.

Уложив шаблон на ровную поверхность (стол или площадка на земле), готовим доски, по длине укладывая их на шаблон от сторон люка (на рис. 4 показано направление досок по длине, доски нижнего слоя показаны пунктиром). Подготовленные доски нарезаются по длине, выходящей за пределы шаблона на 3—5 см (для чистовой обрезки по кругу).

Первыми укладываются доски нижнего слоя, отмеченные на рис. 4, затем на них аналогичные доски верхнего слоя и скрепляются саморезами, образуется квадрат люка 45х45 см. Затем от них последовательно набираются доски верхнего и нижнего слоев. Саморезы для древесины нужно подобрать такой длины, чтобы они не проходили скрепляемые доски насквозь.

После скрепления всех элементов крышки по шаблону очерчиваем линию расчетной окружности и обрезаем кромку торца лобзиком. Шлифуем торец наждаком и повторно окрашиваем пинотексом.

Горловину люка по его периметру обрамляем уголком 25х25 мм, закрепив его саморезами к крышке через гидроизолирующую прокладку (см. рис. 4, сеч. по 4—4, узел «А»). Эта рамка будет служить основой для крепления дверцы люка.

Желаю удачи и хорошего результата!

*Павел ПОТОПАЕВ, архитектор, г. Киев*

Скан APN

# Бюро добрых услуг

## ПРЕДЛАГАЮ

### Огород, сад, цветник

● Большую коллекцию новейших сортов картофеля мировой селекции, выращенных на севере Украины с использованием капельного орошения. Высокие репродукции — залог высоких урожаев. Посылки 6—10 кг и реализация на месте. От вас — подписанный конверт для бесплатного каталога. Давыдовский Константин Юрьевич, ул. Зодчих, 28, кв. 48, г. Киев, 03194. Тел. (044) 402-58-00; моб. (066) 212-99-70. E-mail: kd56@rambler.ru

● Элитные томаты. Большая коллекция. Отборные, устойчивые, проверенные сорта: ранние, тяжеловесы, цветные, экзотические, комнатные — на любой вкус. Много удачных новинок. Для каталогов — подписанный конверт с марками за 2 грн или запрос на e-mail: komov-semena@rambler.ru Комовы Геннадий и Наталья, ул. Щелгунова, 8, г. Горловка, Донецкая обл., 84613.

● Томаты всех сроков созревания: низкорослые, высокорослые, сердцевидные массой от 100 г до 1000 г. Конверт — каталог. Мякишева Зоя Петровна, Вильнюсский, 6, кв. 13, г. Славутич, Киевская обл., 07100. Тел.: (095) 202-64-19, (04579) 2-87-32.

● Семена томатов: Тайяна, Кибиц, Санька, Ляна, Сибирский скороспелый, Астраханские, Дубок, Мона Лиза, Каменный цветок и др. Конверт с о/а — каталог. Марченко Нина Александровна, пер. Боровиковского, 5, г. Миргород, Полтавская обл., 37600.

● Семена перспективных высокоурожайных рыночных сортов перца, баклажана, томата, огурца, тыквы, фасоли. Ваш конверт с обратным адресом — наш каталог. Цыкаленко Е. В., ул. Светлая, 2, пос. Опытный, Днепропетровский р-н, Днепропетровская обл., 52071. Тел. (050) 862-86-71. E-mail: dneprsemena@gmail.com

● Семена овощей: томаты, сладкий перец, баклажаны, вигна, кавбуз, арбуз Подарок солнца, кабачок Полосатый итальянский, черемша, а также семена цветов: гибискус садовый, пеларгония (зональная, плющелистная), эустома (травянистая роза), саженцы карликовой муррайи, мицелий вешенки. Конверт — цветной каталог. Рябова Светлана Андреевна, а/я 9, г. Пирятин, Полтавская обл., 37000. Тел. (063) 815-75-80.

● Высококачественные семена и саженцы лекарственных растений (родиолы розовой, буквицы, валерианы, девясила, зверобоя, иссопа, иван-чая, календулы, коровяка, котовника лимонного, мелиссы, мяты, окопника, медовой травы, богородской травы, фиалки трехцветной, цикория лекарственного, шалфея, эхинацеи и мн.др.); а также семена овощных, пряно-вкусовых и цветочных культур; томатов (20); кукурузы (10); тыквы (5); семенной картофель лучших сортов (10); плодово-ягодные культуры (50). Два чистых конверта с марками за 2,50 грн — каталоги. В письме укажите ваш контактный номер телефона, и какие виды культур вас интересуют. Табанюк Олег Иванович, Патрихалко Неля Александровна, ул. Победы, 6, с. Теофиловка, Бершадский р-н, Винницкая обл., 24433. Тел.: (04352) 4-75-48, (097) 446-89-31.

● Саженцы многолетних и семена овощных, декоративных, пряно-вкусовых культур для создания лекарственного и декоративного огородов, скальных и теневых садов, овощных кулис, живых изгородей, бордюров, миксбордеров и ковровых клумб. Растения и семена эффектных однолетников для высадки в контейнерах и на балконах: низкорослые георгины, лилейники, розы и др. Семена лучших сортов крупноплодных и сладкоплодных цветных томатов, декоративных съедобных тыкв, крукнека и лагенарии, белоплодных огурцов, вьющейся спаржевой фасоли и турецких бобов. Все культуры можно увидеть на DVD-дисках, а также заказать дополнительно подборку фото растений на интересующую тематику. Для получения ознакомительного каталога с описанием растений и перечнем DVD-дисков присылайте свой запрос на e-mail или конверт с вашим адресом и марками стоимостью 2 грн. Светлана Внукова, ул. Кирова 37а, с. Русские Тишки, Харьковский р-н, Харьковская обл. 62440. E-mail: vnukova7@rambler.ru или alexk107@mail.ru

● Саженцы перспективных и урожайных сортов яблони (7) отечественной и зарубежной селекции и комплексно-устойчивых сортов винограда (6). Письмо — каталог. Дзигора Иван Андреевич, с. Аникеево, Маловисковский р-н, Кировоградская обл., 26244. Тел. (095) 093-61-94.

Текст объявления:

Контактные данные:

Уважаемые читатели!

С марта 2011 г. объявления в рубрику «Бюро добрых услуг» будут приниматься только на купонах, вырезанных из журнала «Огородник».

Чтобы объявление было опубликовано, нужно вырезать купон с напечатанной на нем маркой, наклеить на него еще две марки, вырезанные из любого номера журнала (всего на купоне должно быть три марки), написать текст объявления и прислать в адрес редакции.

Ксерокопии купонов и марок не принимаются. Текст объявления на отдельном листе не рассматривается.

**Напоминаем, что объявления в рубрику "Бюро добрых услуг" размещаются БЕСПЛАТНО!**

Скан APN

● Саженцы: кизила (16 сортов), яблони (15 сортов), груши (9 сортов), винограда (20 сортов), черешни, вишни, персика, абрикоса, фундука, хурмы, граната, крыжовника, смородины, малины и других плодовых культур. Конверт — каталог. Волкова Нина Петровна, ул. 60 лет СССР, 26, с. Донское, Симферопольский р-н, АР Крым 97523. Тел.: (050) 551-98-34, (050) 645-73-79.

● Саженцы: персик Зимостойкий; смородина черная: Чернобыльская, Санюта, Перун, Экзотика, Фантазия, Семченская, Добрыня; малина (сорта Кичины): Гордость России, Таганка, Желтый Гигант, ремонтантные: Геракл, Дар России; виноград, неукрывные сорта: Кодрянка, Виктория, Кеша-1. Только самовывоз, лучше оптом. По почте не высылаю. Пясковский Станислав Иосифович, ул. Победы, 4, кв. 15, пгт Мирополь, Романовский р-н, Житомирская обл., 13033. Тел. (04146) 9-55-11.

● Большой выбор саженцев лучших современных сортов малины. Посадочный материал садовой крупноплодной земляники нейтрального светового дня, других сортов зарубежной и отечественной селекции (более 50 сортов). Ежевику бесшипую, зимостойкую. Ваш конверт с обратным адресом — каталог. Пономаренко Людмила Васильевна, а/я 25, ул. Тельмана, 16, пгт Красногвардейское, АР Крым, 97000. Тел.: (06556) 2-58-68, (098) 275-11-31.

● Саженцы и черенки сакуры, скороплодного грецкого ореха, саженцы и семена съедобного каштана, аралии маньчжурской, глицинии, семена табака. Марущак Лариса Васильевна, ул. Перьянская, 16а, г. Виноградов, Закарпатская обл. Тел.: (03143) 2-42-72, (095) 685-37-59.

● Черенки и саженцы комплексно-устойчивых сортов винограда новой селекции (Благовест, Богатяновский, Преображение, кишмиш Столетие, Парижанка, Граф Моте Кристо, Блек Гранд и др.). Урожайные крупноплодные сорта земляники садовой (Елизавета II, Клеттер Стар, Гигант 2000, Чомора Турусси и др.). Конверт — каталог. Пояреля Ольга Викторовна, пр. Дзержинского, 32, г. Донецк, 83014. Тел.: (062) 297-18-57, (095) 380-82-62.

● Саженцы: крупноплодной земляники обычного и постоянного плодоношения, в том числе с розовыми цветками, малины, ежевики, смородины, крыжовника, винограда. Семена астр и огородных культур. От вас 2 конверта — 2 каталога. Савейко Олег Юрьевич, с. Хорешки, Козельщинский р-н, Полтавская обл., 39112. Тел.: (096) 771-24-75, (097) 650-86-45. E-mail: olesav100@mail.ru

● Саженцы и черенки новых перспективных, а также проверенных временем сортов винограда. Бачинский Анатолий Леонидович, ул. Леси Украинки, 2б, кв. 1, г. Белая Церковь, Киевская обл., 09109. Тел. (066) 73-424-73. E-mail: bal2008@online.ua

● 1000 наименований семян овощей и цветов, в т. ч. 30 сортов гибридных петуний, сурфинии, лекарственные растения, пряности, многолетние луки, семена комнатных цветов, коллекция крупноплодных томатов, полевица побегоносная. Книги по цветоводству и озеленению, овощеводству, садоводству, садовый инвентарь. Подписанный конверт с марками за 2,2 грн — цветной каталог. Боренкова Р. И., ул. Калиновая, 53, г. Днепропетровск, 49087.

● Пионы: шедевры мировой селекции, редкие и малораспространенные сорта (100), собранные в течение 30 лет. Реализация: весна — 20 сортов, осень — 60 сортов. Тюльпаны: сорт Мирослава — эксклюзив от автора, а также другие сорта, в том числе для выгонки. Фото на сайте gri-bakhtin.ya.ru. Каталог — в вашем конверте. Бахтин Григорий Геннадиевич, ул. Артема, 23, пгт Краснореченское, Луганская обл., 92913. Тел.: (06454) 9-33-13, (099) 973-50-16. E-mail: gri-bakhtin@yandex.ru

Скан APN

Огородник Март'2011

# Читайте в следующем номере:

## Огород

Запахло весной! И уже не терпится: скорее в огород, разбивать грядки. Правда, земля еще холодная и сеять рановато... А почему, собственно? Холодостойкие культуры, зеленные стерпят. А если после посева укутать их спанбондом или упрятать под пленочные укрытия, обеспечат ранний урожай. Да и гороху, ребячьей радости, почвенный «минус» нипочем. Будет расти как миленький и наращивать вкусные и сладкие стручки.

## Сад

При обрезке плодового сада садоводу приходится иметь дело с ветками различной толщины и труднодоступности. Да и типы обрезки по сложности тоже разные, соответственно, требуются различной ручные режущие инструменты. Какие именно? Читайте в следующем номере.

## Дизайн усадьбы

В Японии любование цветущей сакурой возведено в культ. И хотя мы совсем не похожи на японцев, однако и нас это зрелище никогда не оставляет равнодушными. Белоснежные, чуть тронутые розовым у основания лепестков, нежно-розовые цветки покрывают дерево еще до появления листьев. И от этой картины дух захватывает!

- Саженцы клематисов, княжиков, шаровидных хризантем и др. многолетников. Ваш конверт — каталог. Член Международной ассоциации клематисоводов Бублий Тамара Евгеньевна, Тарановское шоссе, 6, кв. 43, г. Змиев, Харьковская обл., 63403. E-mail: www.Lozinka 2002.narod.ru

- Сенполии (500 сортов). Самая полная крупноцветковая коллекция Е. Коршуновой с новинками и лучшие зарубежные сорта: листовые черенки, детки и цветущие фиалки. Цветной каталог на CD-диске с рекомендациями. Бесплатный каталог в вашем конверте с маркой за 3 грн или по e-mail: dima2442@rambler.ru Балдук Людмила Степановна, 6-й Ингульский переулок, 11а, г. Николаев, 54024. Тел.: (0512) 71-87-30, (050) 737-24-73, (096) 497-05-06. Наш сайт: www.senpolia.mk.ua

- Исключительно новинки. Георгины голландской селекции. Луковицы лилий и гименокаллиса. Пионы всех цветов, в том числе и желтые. Нина Босая, с. Сосновка, Гадячский р-н, Полтавская обл., 37352. Тел. (067) 893-56-60. Сайт URL: http://ninabosaja.narod.ru

- Саженцы роз Антипова, питомник более 700 сортов всех групп, закрытая корневая система. Есть самые морозостойкие парковые и вьющиеся канадские розы. Все о розах на сайте: www.rosy.com.ua Олег Николаевич. Тел. (097) 517-26-17.

- Лучшие сорта: крупноцветковой (до 20 см) ромашки, гибридной лилии (Голландия), чайно-гибридных роз, георгин, хризантем, примул, ирисов, тюльпанов, нарциссов. Землянику безусую, новые суперурожайные сорта крупноплодной клубники, малины крупноплодной ремонтантной, смородины. Безъязычный Павел Павлович. Тел.: (097) 953-31-22, (093) 990-42-43, (066) 710-87-36.

- Ирисы, лилейники, сентябрина ромашковая, юкка, канны. Для каталога — подписанный конверт с маркой за 2 грн. Емельянова Валентина Сергеевна, ул. Героя, 3, с. Времьевка, Великоновоселковский р-н, Донецкая обл., 85581. Тел. (050) 824-79-33.

- Почтой — большой выбор лилий (махровые, трубчатые, ОТ, ЛА, гибриды), тюльпанов (бахромчатые, махровые и др.), нарциссы, гиацинты, крокусы, хосты, пионы, ирисы, астры, лаконос и др. многолетники. Чеснок, многоярусный лук. Лучшие сорта земляники садовой, в т.ч. нейтрального дня (Альбион, Морской пейзаж и др.), малину. Для каталога — конверт с марками за 2 грн. Солдунова Мария Гавриловна, с. Сагуновка, Черкасский р-н, Черкасская обл., 19644. Тел.: (0472) 34-23-21, (096) 900-95-99.

**Ассорти**

- Технологию применения мотокультиваторов при выращивании картофеля и других культур. По этой технологии и с помощью специально разработанного навесного оборудования можно с минимальными физическими усилиями выполнять самые трудоемкие операции на земле — лущение, глубокую зяблевую вспашку, посадку растений, прополку, окучивание, а также уборку урожая. Клибанский Олег Петрович. Тел.: (044) 355-08-00, (067) 307-07-58. www.masteru.com.ua E-mail: info@masteru.com.ua

**Подворье**

- Молодняк кролей породы новозеландский белый, красный калифорнийский, серебристый полтавский, немецкой селекции. Коз породы зааненская. Свиней породы большая белая, немецкая скороспелая, краснопоясная, вьетнамская. Кармалита Людмила Ивановна, ул. Пархоменко, 10а, г. Винница. Тел. (0432) 26-16-19, (093) 757-35-28.

- Поросят породы мангал. Горай Валентин, Житомирская обл. Тел.: (097) 444-84-32, (097) 338-31-70.




Скан APN